AB360

Brandbel, 150 mm doorsnede, 95 dB(A), IP21C, -10 tot +55°C, rood



AB360

Brandbel, 150 mm doorsnede, 95 dB(A), IP21C, -10 tot +55°C, rood

Technische specificaties

Electrical

Power supply type	24 VDC
Number of connection terminals	2

Physical

Colour	Rød
Mounting type	Montering på bas, Vægmontering
Mounting position	Wand
Mounting base	Tief
Material	Stål

Environmental

Vandal proof	No
Environment	Indendør

Regulatory

Compliancy	CE, REACH, RoHS 3, WEEE
Certification	CPR

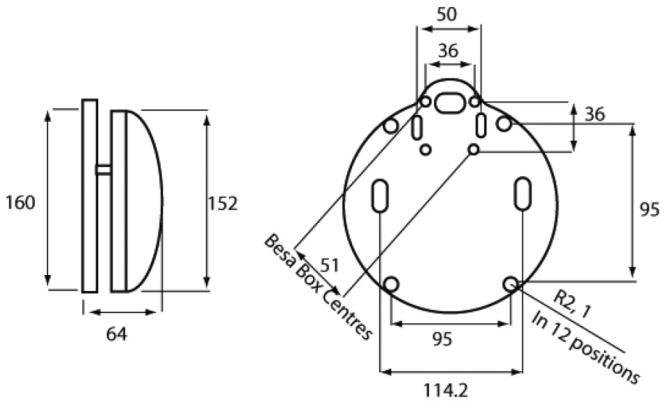

Als een bedrijf van innovatie behoudt Kidde Global Solutions zich het recht voor productspecificaties zonder kennisgeving te wijzigen. Ga voor de nieuwste productspecificaties online naar nl.firesecurityproducts.com of neem contact op met uw verkoopvertegenwoordiger.

Last updated on 12 November 2026 - 18:57