AB360

6" Fire Bel, indoor use, 24 VDC



AB360
6" Fire Bel, indoor use, 24 VDC

Spécifications techniques

Electrical

Power supply type	24 VDC
Number of connection terminals	2

Physical

Colour	Rot
Mounting type	Montering på bas, Wandmontage
Mounting position	Wand
Mounting base	Tief
Material	Stahl

Environmental

Vandal proof	No
Environment	Drinnen

Regulatory

Compliancy	CE, REACH, RoHS 3, WEEE
Certification	CPR

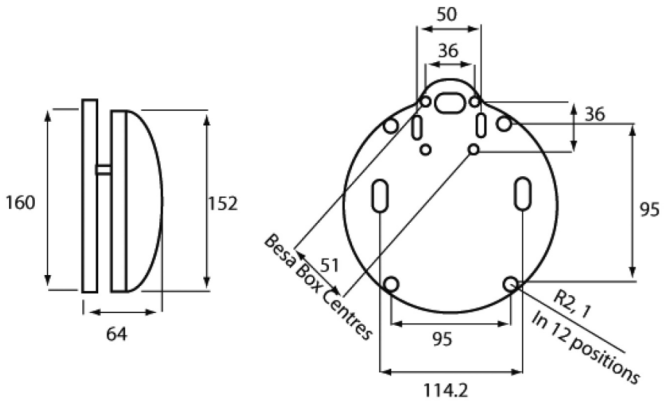

En tant que société d'innovation, Kidde Global Solutions se réserve le droit de modifier les spécifications des produits sans préavis. Pour les dernières spécifications du produit, visitez le site web fr.firesecurityproducts.com ou contactez votre représentant commercial.

Last updated on 12 November 2026 - 18:57