DC101

Magnetkontakt Aufbau, weiß



Einzelheiten

- Aufbaumagnetkontakt
- VdS Anerkennung: G 191501- gülitg bis Ende Juni 2021

DC101

Magnetkontakt Aufbau, weiß

Technische Spezifikationen

General

Application type	Ytmontering
Contact type	NC

Wired/wireless

Wired-wireless	Verdrahtet

Physical

Colour	Weiß

Environmental

Mounting surface material	Ferrometall, Icke-ferrometall

Regulatory

EN50131 grade	Klasse 2

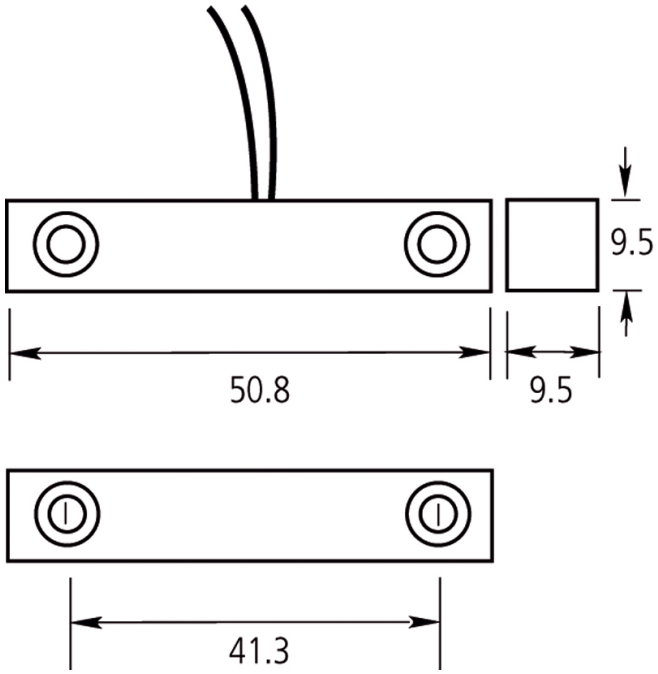

Als innovatives Unternehmen behält sich Kidde Global Solutions das Recht vor, Produktspezifikationen ohne Ankündigungen zu ändern. Für die aktuellsten Produktspezifikationen, besuchen Sie bitte de.firesecurityproducts.com online oder kontaktieren Sie bitte unsere Vertriebsmitarbeiter.