TVD-SNB-BB

Back Box con ingresso tubazione nelle quattro direzioni, per staffa TruVision TVD-SNB o TVD-M2-WM, da interno ed esterno.

Panoramica

La TVD-SNB-BB è una Back Box che può essere utilizzata con le staffe da parete TruVision TVD-SNB o TVD-M2-WM.

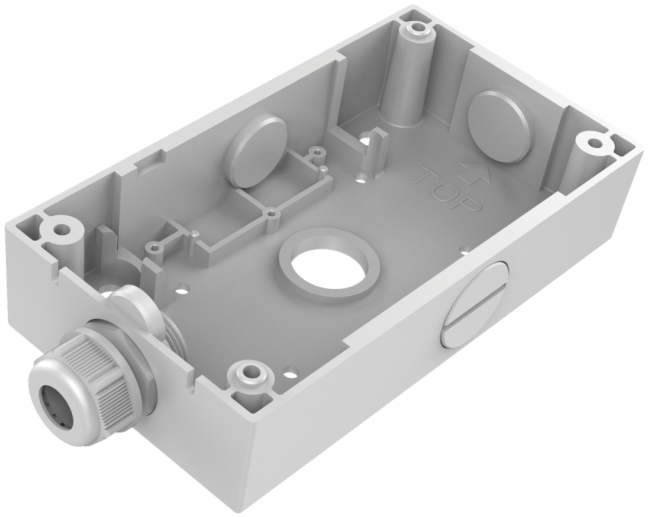

Dettagli

- Compatibile con le staffe da pareteTruVision
- Back Box TruVision
- Lega di alluminio

TVD-SNB-BB

Back Box con ingresso tubazione nelle quattro direzioni, per staffa TruVision TVD-SNB o TVD-M2-WM, da interno ed esterno.

Specifiche tecniche

General

Bracket type	Câmara
Support type	TruVision mini kupler
Bracket mounting part	Montagem caixa ligações
Mount type	Montagem em superfície

Physical

Colour	Cinzento (Pantone 428c)
Material	Aluminium

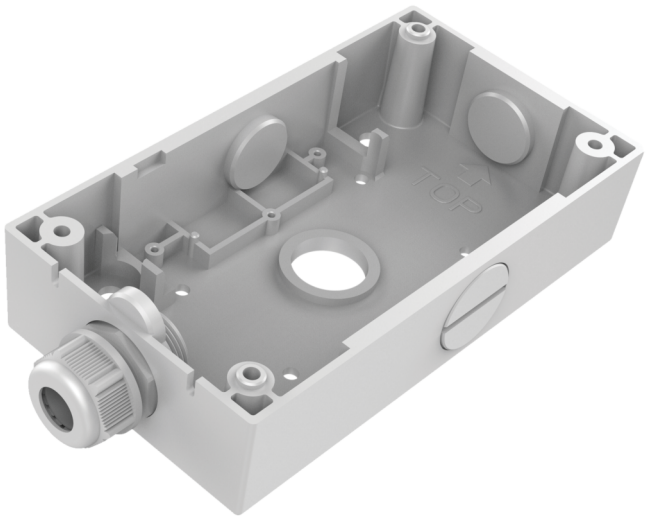

In quanto azienda in continua innovazione, Kidde Global Solutions si riserva il diritto di modificare le specifiche del prodotto senza preavviso. Per avere informazioni sempre aggiornate, visita it.firesecurityproducts.com online o contatta il tuo riferimento commerciale.

Last updated on 12 November 2026 - 18:57