TVD-CB9

Coupole de fixation TruVision pour la caméra dôme extérieure S7

Vue d'ensemble du produit

Le socle à coupelle TVD-CB9 peut être utilisé en combinaison avec les supports de montage TVD-SNB, TVD-PPB et TVD-CBW.

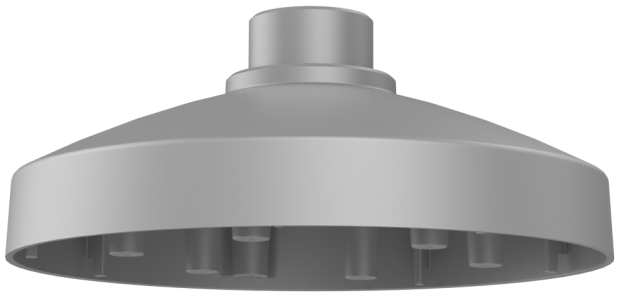

Détails

- Compatible avec les supports de caméra TVD-SNB, TVD-PPB, TVD-CBW
- À utiliser avec les caméras dômes pour l'extérieur série S7: TVD-5715, TVD-5716, TVD-5717, TVD-5718, TVD-5719, TVD-5720, TVD-5721

TVD-CB9

Coupole de fixation TruVision pour la caméra dôme extérieure S7

Spécifications techniques

General

Bracket type	Câmara
Support type	TruVision Mini Kuppeln
Bracket mounting part	Base do copo
Mount type	Hängende Montage, Wandmontage

Physical

Physical dimensions	Ø 155 mm Ø 6.1 in.
Net weight	230 g 0.50 lb.
Colour	Cinzento (Pantone 428c)
Material	Aluminium

Environmental

Environment	Drinnen, Draussen

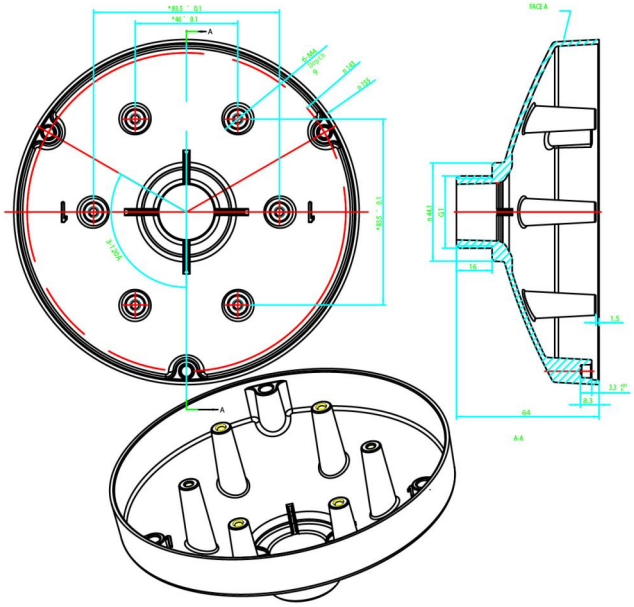

En tant que société d'innovation, Kidde Global Solutions se réserve le droit de modifier les spécifications des produits sans préavis. Pour les dernières spécifications du produit, visitez le site web fr.firesecurityproducts.com ou contactez votre représentant commercial.

Last updated on 12 November 2026 - 18:57