DC115

Poort/overheadcont., sabo.lus, 2 m kabel, afstand 9-62 mm, wisselcontact

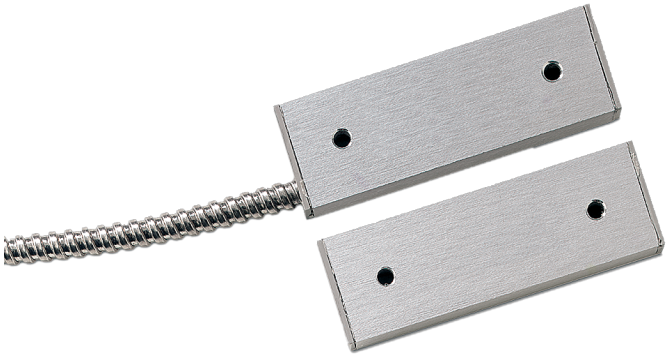

DC115

Poort/overheadcont., sabo.lus, 2 m kabel, afstand 9-62 mm, wisselcontact

Technische specificaties

General

Application type	Oberflächenmontage
Contact type	CO

Wired/wireless

Wired-wireless	Verdrahtet

Physical

Colour	Silber
Material	Eloxiertes Aluminium-Finish

Regulatory

EN50131 grade	Klasse 2

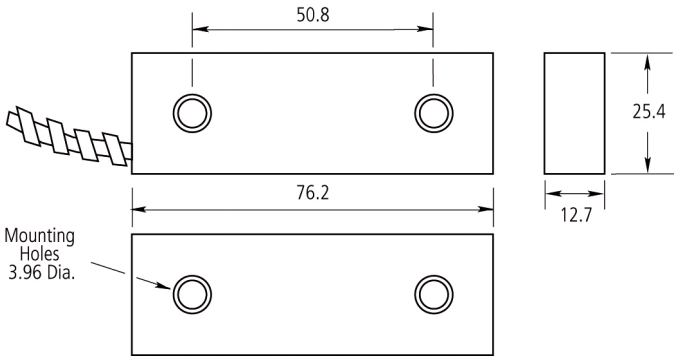

Als een bedrijf van innovatie behoudt Kidde Global Solutions zich het recht voor productspecificaties zonder kennisgeving te wijzigen. Ga voor de nieuwste productspecificaties online naar nl.firesecurityproducts.com of neem contact op met uw verkoopvertegenwoordiger.

Last updated on 12 November 2026 - 18:57