TVD-CB9-W

Socle de base TruVision (6 pouces) pour les caméras dômes motorisées S6. A utiliser avec TVD-SNB, TVD-PPB, TVD-CBW (blanc).

Présentation

Le socle de base TVD-CB7 peut être utilisé sur les supports TVD-SNB, TVD-PPB et TVD-CBW.



Détails

- Compatible avec les supports de caméra TVD-SNB, TVD-PPB, TVD-CBW
- Pour utilisation avec les caméras dômes motorisées S6 TVD-5604, TVD-5605, TVD-5606.

TVD-CB9-W

Socle de base TruVision (6 pouces) pour les caméras dômes motorisées S6. A utiliser avec TVD-SNB, TVD-PPB, TVD-CBW (blanc).

Spécifications techniques

General

Bracket type	Kamera
Support type	TruVision Mini Kuppeln
Bracket mounting part	Spodek
Mount type	Wandmontage

Physical

Physical dimensions	Ø 155 mm Ø 6.1 in.
Net weight	650 g (with cup base attached) 1.4 lb. (with cup base attached)
Colour	Weiß
Material	Aluminium

Environmental

Environment	Drinnen, Draussen

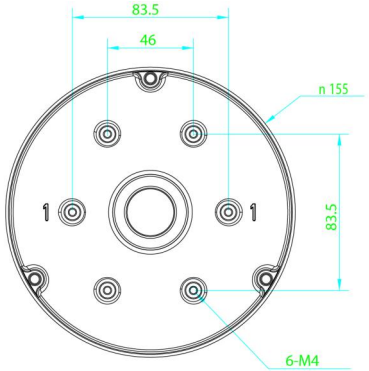

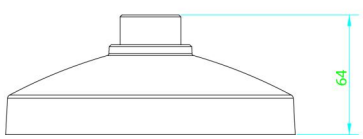

En tant que société d'innovation, Kidde Global Solutions se réserve le droit de modifier les spécifications des produits sans préavis. Pour les dernières spécifications du produit, visitez le site web fr.firesecurityproducts.com ou contactez votre représentant commercial.

Last updated on 12 November 2026 - 18:57