# AB360-06

## Brandlarmklocka 150 mm, 19-28 VDC, 20 mA, 95 dBA IP21

### AB360-06

AB360-06 är en 150 mm (6") brandlarmklocka framtagen för inomhusbruk. AB360-06 drivs med 24 VDC och har låg strömförbrukning.




### Detaljer

- Inomhusbruk
- Smidig
- Låg strömförbrukning
- Enkel installation
- Underhållsfri
- Pålitlig
- Uppfyller EN54-3
- CPD-godkänd

# AB360-06

## Brandlarmklocka 150 mm, 19-28 VDC, 20 mA, 95 dBA IP21

## Tekniska specifikationer

### Electrical

| | |
|---|---|
| Power supply type | 24 VDC |
| Number of connection terminals | 2 |

### Physical

| | |
|---|---|
| Colour | Rød |
| Mounting type | Montage op basis, Vægmontering |
| Mounting position | Wall |
| Mounting base | Deep |
| Material | Stål |

### Environmental

| | |
|---|---|
| Vandal proof | No |
| Environment | Indendør |

### Regulatory

| | |
|---|---|
| Compliancy | CE, REACH, RoHS 3, WEEE |
| Certification | CPR |

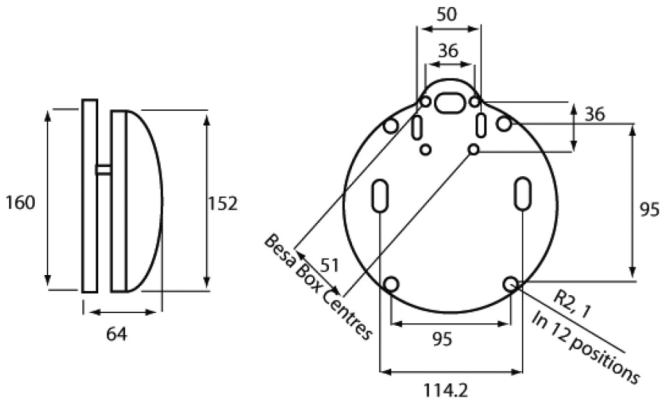


Kidde Global Solutions förbehåller sig rätten att ändra produktspecifikationer utan föregående meddelande. För de senaste produktspecifikationerna, besök se.firesecurityproducts.com online eller kontakta din försäljningsrepresentant.

Last updated on 12 November 2026 - 18:57