AB360-06

6" Fire Bell For Indoor Use, 24Vdc - Swedish



AB360-06

6" Fire Bell For Indoor Use, 24Vdc - Swedish

Especificaciones técnicas

Electrical

Power supply type	24 VDC
Number of connection terminals	2

Physical

Colour	Rot
Mounting type	Montage op basis, Wandmontage
Mounting position	Wand
Mounting base	Tief
Material	Stahl

Environmental

Vandal proof	No
Environment	Drinnen

Regulatory

Compliancy	CE, REACH, RoHS 3, WEEE
Certification	CPR

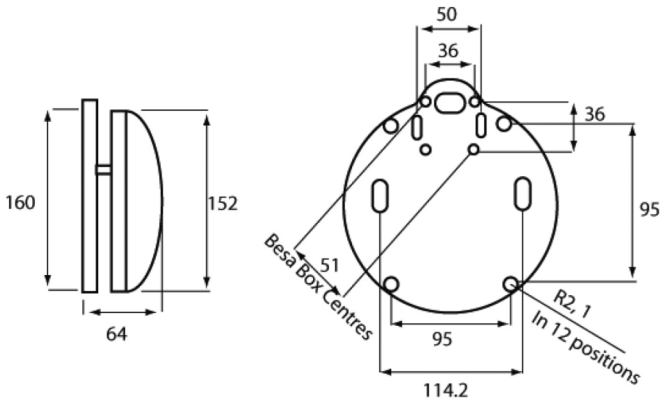

Como empresa innovadora, Kidde Global Solutions se reserva el derecho de modificar las especificaciones de los productos sin previo aviso. Para conocer las últimas especificaciones de los productos, visite la Web de es.firesecurityproducts.com o póngase en contacto con su comercial.

Last updated on 12 November 2026 - 18:57