TVGP-M01-0403-PTZ-G

Caméra PTZ IP TruVision 4Mpx, H.265+, IR 200m, zoom x32, Hi-PoE/24VAC, support mural inclus, IP66.

Présentation

La TVGP-M01-0403-PTZ-G est une caméra IP Pan Tilt Zoom destinée à être utilisée dans des installations intérieures et extérieures. La résolution de 4 mégapixels de la caméra, associée à d'excellentes capacités en cas de faible luminosité, à un zoom optique 32x et à un éclairage IR de 200 m, vous permet de capturer le niveau de détail requis à tout moment.

La caméra est entièrement programmable, avec jusqu'à 300 préréglages et 8 tours de patrouille et de préréglage.

La fonction de masque de confidentialité à 8 zones permet à ces caméras de bloquer les zones sensibles. En outre, la variété des fonctions d'intelligence et d'analyse ajoute une valeur substantielle et des performances améliorées à tout système vidéo.

L'intelligence vidéo

La caméra est dotée de diverses fonctions vidéo intelligentes intégrées, telles que la détection de franchissement de ligne, la détection de zone d'intrusion, la détection d'entrée/sortie de zone, et bien plus encore. Certaines de ces fonctions intelligentes peuvent être affinées en ajoutant la classification des personnes/véhicules afin de filtrer les événements indésirables, ce qui permet une meilleure gestion des événements d'alarme et du stockage.

Technologie

La caméra est dotée de la compression H.265+ pour optimiser ses besoins en bande passante et en stockage. Parallèlement, la norme H.264, qui est également prise en charge, permet de connecter la caméra aux installations existantes si nécessaire.
Les jeux de commandes ONVIF, PSIA et CGI garantissent que cette caméra peut également être facilement connectée à pratiquement tous les systèmes de vidéosurveillance.



Détails

- Résolution de 4MP
- Zoom optique x32, zoom numérique x16
- Éclairage IR jusqu'à 200 m
- Intelligence vidéo avec options de classification des personnes et des véhicules
- Haut-parleur intégré pour les alarmes audio
- LED d'alarme blanche clignotante
- Compression H.265+
- Support mural inclus

TVGP-M01-0403-PTZ-G

Caméra PTZ IP TruVision 4Mpx, H.265+, IR 200m, zoom x32, Hi-PoE/24VAC, support mural inclus, IP66.

Spécifications techniques

General

Technology	IP
Video standard	NTSC, PAL
OSD	Text Overlay
Privacy masking	24 programmable polygon privacy masks, mask color or mosaic configurable
Software compatibility	TruVision Navigator, TVRmobile, Web Browser

Camera

Sensor size	1/1.8"
Max. resolution	4 MP
Sensor scan	Progressive
Sensor type	CMOS
Shutter time	1/1 to 1/30,000 s

Lighting performance

WDR type	True WDR
WDR	120 dB
Day/night	True Day/Night
Motorized IR cut filter	Yes
Color sensitivity	Color: 0.005 Lux @ (F1.5, AGC ON), B/W: 0.001 Lux@(F1.5, AGC ON), 0 Lux with IR
Infrared (IR)	Yes
IR range	200 m
IR wavelength	850nm

Encoding

Video streams	3
Main stream compression	H.264, H.264+, H.265, H.265+
Sub stream compression	H.264, H.265, MJPEG
Third stream compression	H.264, H.265, MJPEG
Video bit rate	32 to 16 Mbps
Main stream resolutions	1280 x 720 (XVGA), 1280 x 960 (720p), 1920 x 1080 (1080p), 2560 x 1440
Sub stream resolutions	352 x 288 (CIF), 640 x 480 (VGA), 704 x 576 (4CIF)
Third stream resolutions	1280 x 720 (XVGA), 1280 x 960 (720p), 1920 x 1080 (1080p), 352 x 288 (CIF), 640 x 480 (VGA), 704 x 576 (4CIF)
Max. resolution @ fps	2560 x 1440 @ 25 fps

Lens

Focal length	5.9 mm to 188.8 mm - Horizontal FoV 50.8 to 2.6°, vertical FoV 29.4 to 1.5°, Diagonal FoV 57.4 to 3°
f-stop	Max. F1.6
Auto iris	Yes
Auto focus	Yes
Motorized zoom	Yes

Pan/tilt/zoom

Pan	Pan speed: configurable from 0.1° to 160°/s; preset speed: 240°/s
Tilt	Tilt speed: configurable from 0.1° to 120°/s, preset speed 200°/s
Endless pan	Yes
Auto flip	Yes
Optical zoom	32x
Digital zoom	16x
Preset positions	300
Preset tours	8
Shadow tours	4

Network

Network interface	RJ-45 10/100 Mbps self-adaptive Ethernet interface
Integration	CGI, ISAPI, ONVIF Profile G, ONVIF Profile S, ONVIF Profile T, SDK
Supported network protocols	802.1x, Bonjour, DDNS, DHCP, DNS, ezDDNS, FTP, HTTP, HTTPS, ICMP, IGMP, IPv4, IPv6, NTP, PPPoE, RTCP, RTP, RTSP, SNMP, TCP/IP, UPnP

Audio

Audio compression	G.711a, G.711alaw, G.711ulaw, G.722.1, G.726, MP2L2, PCM
Audio in	1 input (line in), max. input amplitude: 2-2.4 vpp, input impedance: 1 kΩ ± 10%
Audio out	1 output (line out), line level, output impedance: 600 Ω and built-in speaker
Audio bit rate	64 Kbps (G.711)/16 Kbps (G.722.1)/16 Kbps (G.726)/32-192 Kbps (MP2L2)

Alarm I/O

Alarm inputs	2
Alarm outputs	1 alarm output and white flash alarm LED

Storage

Local storage type	Built-in memory card slot, support microSD/SDHC/SDXC card
Max. SD card capacity	256 GB

Video intelligence

Alarm trigger	HDD error, HDD full, Invalid login, IP address conflict, Network disconnected
ROI	8 fixed regions for each stream
Smart event	Audio exception detection, Face capture, Intrusion detection, Line crossing detection, Motion detection, Object removal detection, Region entrance detection, Region exiting detection, Unattended baggage detection
Intelligent tracking	Yes

Electrical

Operating voltage	24VAC, Hi-PoE
Power consumption	Max. 42 W (including max. 18 W for IR and max. 10 W for heater)

TVGP-M01-0403-PTZ-G

Caméra PTZ IP TruVision 4Mpx, H.265+, IR 200m, zoom x32, Hi-PoE/24VAC, support mural inclus, IP66.

Physical

Physical dimensions	Ø 220 × 363.3 mm Ø 8.66 × 13.91 in.
Net weight	Approx. 5.0 kg Approx. 11.03 lb.
Colour	Grey (Pantone 428c)
Material	Aluminium
Form Factor	PTZ
Mount	Corner mount (requires additional accessory), Pendant mount (requires additional accessory), Pole mount (requires additional accessory), Wall mount

Environmental

Operating temperature	-30 to 65 °C -22 to 149 °F
Relative humidity	90% or less non-condensing
IP rating	IP66

Regulatory

Compliancy	CE, EMC, FCC, RCM, REACH, RoHS 3, UKCA, UL, WEEE

Intelligence vidéo

Capture de visage	Peut détecter jusqu'à 5 visages simultanément. Permet de détecter, de capturer, de classer et de sélectionner les visages en mouvement, et de générer la meilleure image de visage.
Filtrage des personnes/véhicules	Ces options peuvent être configurées sur le franchissement de ligne, la détection d'intrusion, la détection d'entrée et de sortie de zone.

Généralités

Prise en charge des navigateurs web sans plugin	Google Chrome, Mozilla Firefox

Réseau

Vue en direct simultanée	Jusqu'à 20 canaux

Compatible accessories

Support de montage mural	Inclus

Produits compatibles

Catégorie	Référence	Description
Brackets & Mounts	TVMI-PM	Support de montage suspendu, 57 mm / 2,24". pour caméra TruVision Multi-imager.
Brackets & Mounts	TVMI-PM2	Support de montage suspendu, 200 mm / 7,87". pour caméra TruVision.
Brackets & Mounts	TVMI-PM3	Support de montage suspendu, 500 mm / 19,7". Pour caméra TruVision.
Brackets & Mounts	TVP-CMB-01	Support de fixation d'angle TruVision avec boîtier de connexion pour les caméras IP PTZ des séries P et M
Brackets & Mounts	TVP-PMB-01	Support de montage sur mât TruVision avec boîtier de raccordement pour les caméras IP PTZ des séries P et M
Brackets & Mounts	TVP-WM-CM	Adaptateur pour fixation en angle.
Brackets & Mounts	TVP-WM-PM	Adaptateur de montage sur poteau pour dôme PTZ TruVision PTZ (à utiliser avec le support de montage mural TVP-WMB).

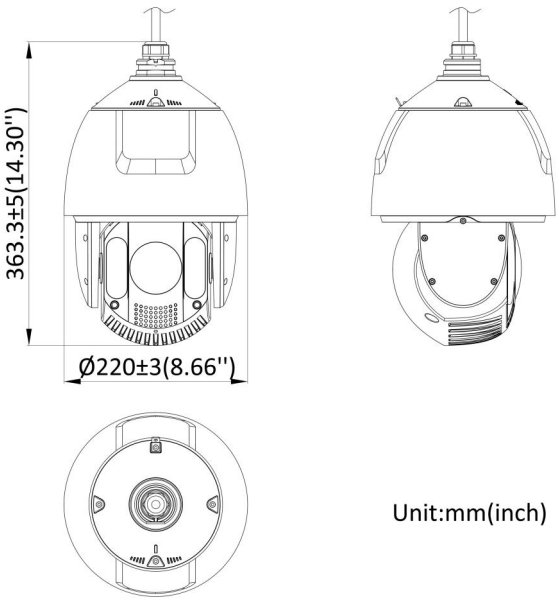

En tant que société d'innovation, Kidde Global Solutions se réserve le droit de modifier les spécifications des produits sans préavis. Pour les dernières spécifications du produit, visitez le site web fr.firesecurityproducts.com ou contactez votre représentant commercial.

Last updated on 12 November 2026 - 18:57