TVMI-PM

Soporte de montaje colgante TruVision 57 mm / 2.24" para cámara Multi-imager.

Descripción general

El soporte de montaje colgante TruVision TVMI-PM permite instalar la cámara multi-imager TVS-5101 en el techo. Dispone de elementos de extensión adicionales para aumentar la distancia entre la cámara y el techo.

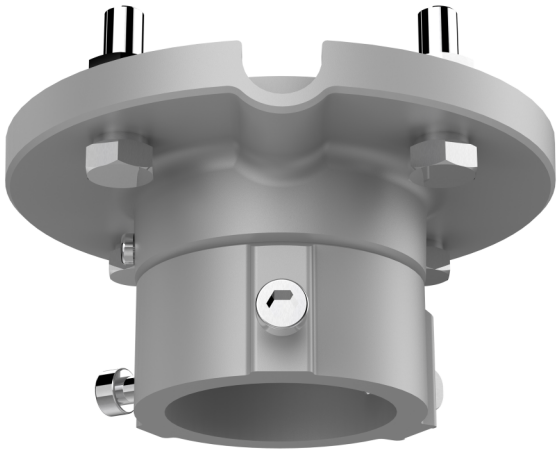

Detalles

- Compatible con cámara Truvision multi-imager TVS-5101
- Material de aleación de aluminio con tratamiento de pulverización en superficie

TVMI-PM

Soporte de montaje colgante TruVision 57 mm / 2.24" para cámara Multi-imager.

Especificaciones técnicas

General

Bracket type	Camera
Support type	TruVision 360 degrees cameras
Bracket mounting part	Mounting bracket
Mount type	Pendant mount
Cable management	Yes

Physical

Physical dimensions	116.5 x 57 mm 4.59 x 2.24 in.
Net weight	380 g 0.84 lb.
Colour	Grey (Pantone 428c)
Material	Aluminium

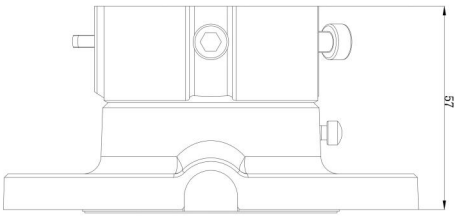

Como empresa innovadora, Kidde Global Solutions se reserva el derecho de modificar las especificaciones de los productos sin previo aviso. Para conocer las últimas especificaciones de los productos, visite la Web de es.firesecurityproducts.com o póngase en contacto con su comercial.

Last updated on 12 November 2026 - 18:57