TVGP-P01-0201-PTZ-G

TruVision 2 MP IP-PTZ-Kamera, H.265+, 25-facher optischer Zoom, IP66, IK10, Hi-PoE/24 VAC

Allgemein

TVGP-P01-0201-PTZ-G ist eine professionelle Schwenk-Neige-Zoom-Kamera aus der IP-PTZ-Kamerareihe der TruVision P-Serie. Die 2-Megapixel-Auflösung der Kamera in Kombination mit der extrem niedrigen Lichtempfindlichkeit und dem 25-fachen optischen Zoom stellt sicher, dass Sie jederzeit die erforderliche Detailgenauigkeit erfassen.

Die Kamera ist vollständig programmierbar, mit bis zu 300 Voreinstellungen sowie 8 Patrouillen- und voreingestellten Touren.

Die 8-Zonen-Privacy Mask-Funktion ermöglicht es diesen Kameras, sensible Bereiche auszublenden. Darüber hinaus verleiht die Vielfalt an intelligenten Funktionen und Analysen jedem Videosystem einen erheblichen Mehrwert und eine verbesserte Leistung.

Videointelligenz

Die Kamera verfügt über verschiedene integrierte intelligente Videofunktionen wie Linienüberschreitungserkennung, Einbruchzonenerkennung, Bereichseintritts-/-austrittserkennung, ANPR-Funktionen und Gesichtserfassung. Einige dieser intelligenten Funktionen können weiter verfeinert werden, indem eine Personen-/Fahrzeugzielklassifizierung hinzugefügt wird, um unerwünschte Ereignisse herauszufiltern, was automatisch zu einer effizienteren Verwaltung von Alarmereignissen und Speicher führt.

Technologie

Die Kamera verfügt über eine H.265+-Komprimierung, um ihre Bandbreiten- und Speicheranforderungen zu optimieren. Gleichzeitig ermöglicht das ebenfalls unterstützte H.264, dass die Kamera bei Bedarf an ältere Installationen angeschlossen werden kann. ONVIF-, PSIA- und CGI-Befehlssätze sorgen dafür, dass diese Kamera auch problemlos an nahezu jedes Videoüberwachungssystem angeschlossen werden kann.



Einzelheiten

- 2MP-Auflösung
- 25-facher optischer Zoom, 16-facher digitaler Zoom
- Reichhaltige Videointelligenz
- Super geringe Lichtempfindlichkeit
- Videointelligenz mit Personen-/Fahrzeugzielklassifizierung
- Gesichtserfassung
- ANPR-Erfassung
- H.265+-Komprimierung

TVGP-P01-0201-PTZ-G

TruVision 2 MP IP-PTZ-Kamera, H.265+, 25-facher optischer Zoom, IP66, IK10, Hi-PoE/24 VAC

Technische Spezifikationen

General

Technology	IP
Video standard	NTSC, PAL
OSD	Text Overlay
Image settings	BLC, De-Fog, HLC
Privacy masking	24 programmierbare Polygon-Datenschutzmasken, Maskenfarbe oder Mosaik konfigurierbar
Software compatibility	TruVision Navigator, TVRmobile, Web Browser

Camera

Sensor size	1/1.8"
Max. resolution	2 MP
Sensor scan	Progressive
Sensor type	CMOS
Shutter time	1/1 bis 1/30,000 s

Lighting performance

WDR type	True WDR
WDR	140 dB
Digital noise reduction	≥ 52 dB
Day/night	True Day/Night
Motorized IR cut filter	Yes
Color sensitivity	Farbe: 0,002 Lux @ (F1.5, AGC EIN), S/W: 0,0002 Lux @ (F1.5, AGC EIN)
Infrared (IR)	No

Encoding

Video streams	3
Main stream compression	H.264, H.264+, H.265, H.265+
Sub stream compression	H.264, H.265, MJPEG
Third stream compression	H.264, H.265, MJPEG
Video bit rate	32 Kbps bis 16 Mbps
Main stream resolutions	1280 x 720 (XVGA), 1280 x 960 (720p), 1920 x 1080 (1080p)
Sub stream resolutions	352 x 288 (CIF), 640 x 480 (VGA), 704 x 576 (4CIF)
Third stream resolutions	1280 x 720 (XVGA), 1280 x 960 (720p), 1920 x 1080 (1080p), 352 x 288 (CIF), 640 x 480 (VGA), 704 x 576 (4CIF)
Max. resolution @ fps	1920 x 1080 @ 25 fps

Lens

Focal length	5,9 mm bis 147,5 mm - Horizontales Sichtfeld 59,8 bis 3,3°, vertikales Sichtfeld 33,7 bis 1,9°, diagonales Sichtfeld 65 bis 3,8°
f-stop	Max. F1.5
Auto iris	Yes
Auto focus	Yes
Motorized zoom	Yes

Pan/tilt/zoom

Pan	Schwenkbereich: 360°, Schwenkgeschwindigkeit: konfigurierbar von 0,1 bis 300°/s, voreingestellte Geschwindigkeit: 540°/s
Tilt	Neigungsbereich: -20 bis 90° (Auto-Flip), Neigungsgeschwindigkeit: konfigurierbar von 0,1 bis 240°/s, voreingestellte Geschwindigkeit 400°/s
Optical zoom	25x
Digital zoom	16x
Preset positions	300
Preset tours	8 mit 32 Presets pro Tour
Shadow tours	4 mit bis zu 10 Minuten pro Tour
Supported PTZ protocols	Pelco-D, Pelco-P

Network

Network interface	RJ-45 10/100 Mbps self-adaptive Ethernet interface
Integration	CGI, ISAPI, ONVIF Profile G, ONVIF Profile S, ONVIF Profile T, SDK
Supported network protocols	802.1x, Bonjour, DDNS, DHCP, DNS, ezDDNS, FTP, HTTP, HTTPS, ICMP, IGMP, IPv4, IPv6, NTP, PPPoE, QoS, RTCP, RTP, RTSP, SMTP, SNMP, TCP/IP, UDP, UPnP

Audio

Audio compression	G.711alaw, G.711ulaw, G.722.1, G.726, MP2L2, PCM
Audio in	1 Eingang (Line-In), max. Eingangsamplitude: 2-2,4 Vss, Eingangsimpedanz: 1 KΩ ± 10 %
Audio out	1 Ausgang (Line Out), Line-Pegel, Ausgangsimpedanz: 600 Ω
Audio bit rate	64 Kbit/s (G.711)/16 Kbit/s (G.722.1)/16 Kbit/s (G.726)/32 bis 192 Kbit/s (MP2L2)

Alarm I/O

Alarm inputs	7
Alarm outputs	2

Storage

Local storage type	Eingebauter Speicherkartensteckplatz, unterstützt microSD/SDHC/SDXC-Karte
Max. SD card capacity	256 GB

Video intelligence

Alarm trigger	HDD error, HDD full, Invalid login, IP address conflict, Network disconnected
ROI	8 feste Regionen für jeden Stream
Smart event	ANPR capture, Audio exception detection, Face capture, Intrusion detection, Line crossing detection, Motion detection, Object removal detection, Region entrance detection, Region exiting detection, Unattended baggage detection
Intelligence options	Personen-/Fahrzeugklassifizierung bei VCA-Ereignissen
Intelligent tracking	Yes

TVGP-P01-0201-PTZ-G

TruVision 2 MP IP-PTZ-Kamera, H.265+, 25-facher optischer Zoom, IP66, IK10, Hi-PoE/24 VAC

Electrical

Operating voltage	24VAC, Hi-PoE
Power consumption	24 VAC: max. 45 W, davon max. 6 W für Heizung Hi-PoE: max. 50 W, davon max. 6 W für Heizung

Physical

Physical dimensions	Ø 231.1 × 355.6 mm
Net weight	Ca. 6kg
Colour	Grey (Pantone 428c)
Material	Metal
Form Factor	PTZ
Mount	Corner mount (requires additional accessory), Pendant mount (requires additional accessory), Pole mount (requires additional accessory), Wall mount (requires additional accessory)

Environmental

Impact rating	IK10
Operating temperature	-40 bis 70 °C
Relative humidity	95 % oder weniger nicht kondensierend
IP rating	IP66

Regulatory

Compliancy	CE, EMC, FCC, RCM, REACH, RoHS 3, UKCA, UL, WEEE

Videointelligenz

Gesichtserkennung	Kann bis zu 30 Gesichter gleichzeitig erkennen. Unterstützt das Erkennen, Erfassen, Einstufen und Auswählen von Gesichtern in Bewegung und erzeugt das beste Gesichtsbild.

Allgemein

Plugin-freie Webbrowser-Unterstützung	Google Chrome, Mozilla Firefox

Netzwerk

Gleichzeitige Live-Ansicht	Bis zu 20 Kanäle

Objektiv

Zoomgeschwindigkeit	Ca. 4,8 Sek

Kompatible Produkte

Kategorie	Referenz	Beschreibung
Brackets & Mounts	TVMI-PM	TruVision Multi-Imager-Anhängerhalterung, 57 mm
Brackets & Mounts	TVMI-PM2	TruVision Multi Imager Abhängehalterung, 200 mm
Brackets & Mounts	TVMI-PM3	TruVision Multi Imager Abhängehalterung, 500 mm
Brackets & Mounts	TVMI-WM	TruVision Multi-Imager Kamera Wandhalterung
Brackets & Mounts	TVP-CMB-01	TruVision Eckhalterung mit Anschlussbox für IP-PTZ-Kameras der P- und M-Serie
Brackets & Mounts	TVP-PMB-01	TruVision Masthalterung mit Anschlussbox für IP-PTZ-Kameras der P- und M-Serie
Brackets & Mounts	TVP-WM-CM	TruVision PTZ dome corner mount adapter
Brackets & Mounts	TVP-WM-PM	TruVision PTZ dome pole mount adapter

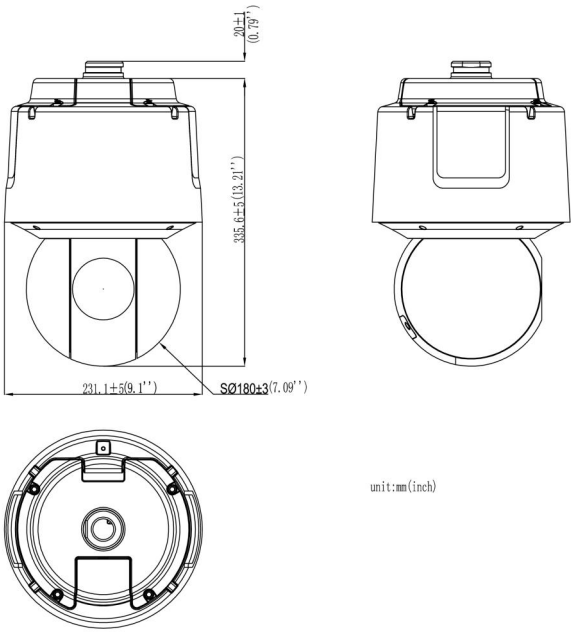

Als innovatives Unternehmen behält sich Kidde Global Solutions das Recht vor, Produktspezifikationen ohne Ankündigungen zu ändern. Für die aktuellsten Produktspezifikationen, besuchen Sie bitte de.firesecurityproducts.com online oder kontaktieren Sie bitte unsere Vertriebsmitarbeiter.

Last updated on 12 November 2026 - 18:57