116-BG-21F

Dual IR Flame Detector + mechanical bracket

Vista Geral

BG-21 é um detetor de chama pontual para deteção de incêndios que envolvam combustão de materiais carbonáceos. O detetor tem uma alta classificação IP, tornando-o adequado para os ambientes adversos. O detetor pode ser utilizado com a maioria dos painéis de alarme de incêndio convencionais. Deve ser instalada uma resistência de alarme entre os terminais 3 e 4. O valor da resistência de alarme pode ser dimensionado para uma corrente de alarme correta, dependendo do painel. A classe de desempenho pode ser configurada pelo sistema de acordo com a tabela 1. O processamento avançado do sinal e a inteligência DYFI+ asseguram que o detetor tem uma alta imunidade a possíveis fontes de alarmes falsos, mas com uma rápida deteção de incêndios reais.
Inclui suporte que permite instalar o detetor na fachada do edifício a proteger.

Deteção

Dois sensores infravermelhos detetam o espectro infravermelho das chamas. Os sensores avaliam diferentes partes do espectro infravermelho utilizando esta informação para verificar se os sinais correspondem às características de uma chama real.



Detalhes

- Duplo detetor IR
- Convencional
- Caixa IP66
- Baixo consumo
- Imunidade a fontes de falsos alarmes
- Em conformidade com a norma EN54: Parte 10

116-BG-21F

Dual IR Flame Detector + mechanical bracket

Especificações técnicas

Electrical

Power supply type	Zone angetrieben
Power consumption	90 µA. Up to 2,1 mA Alarm mode
Operating voltage	10 to 26 VDC

Physical

Physical dimensions	119x 63.5 mm (Ø x H)
Net weight	210 g
Colour	Lichtgrau, Transparent
Mounting type	Wandmontage

Environmental

Vandal proof	No
Operating temperature	-40 to +70°C
Storage temperature	-40 to +70°C
Relative humidity	96% max. noncondensing
Environment	Drinnen, Draussen
IP rating	IP66

Regulatory

Compliancy	CE, REACH, RoHS 3, WEEE
Certification	CPR

Dimensions

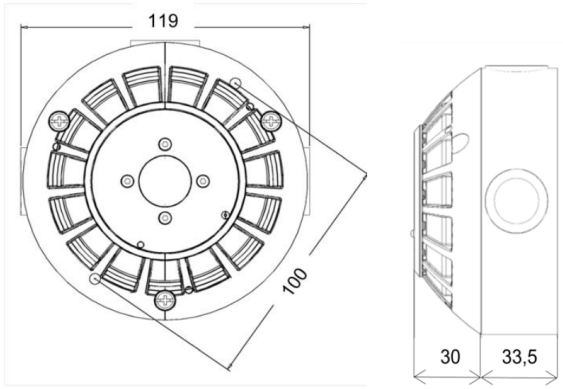

Field of view

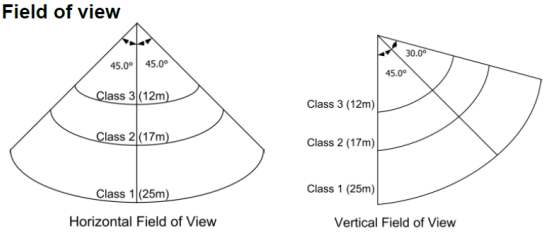

Como empresa de inovação, a Kidde Global Solutions reserva o direito de alterar as especificações do produto sem aviso prévio. Para obter informações sobre as especificações mais recentes do produto, visite pt.firesecurityproducts.com online ou contate o departamento comercial.

Last updated on 12 November 2026 - 18:57