TVMI-PM

Suporte Montagem Pendente, 57 mm para TruVision Multi-imagem

Vista Geral

O Suporte de Montagem Pendente permite que a câmara multi-imagem TVS-5101 no teto. Encontram-se disponíveis vários elementos de extensão para aumentar a distância entre a câmara e o teto.

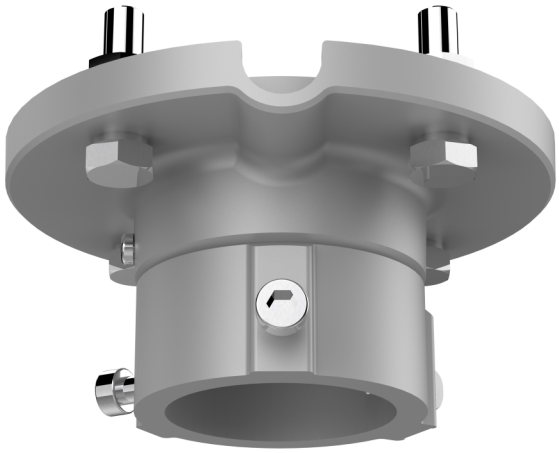

Detalhes

- Compatível com a câmara TVS-5101 TruVision multi-imager.
- Em liga de alumínio com tratamento de superfície por pulverização

TVMI-PM

Suporte Montagem Pendente, 57 mm para TruVision Multi-imagem

Especificações técnicas

General

Bracket type	Camera
Support type	TruVision 360 degrees cameras
Bracket mounting part	Mounting bracket
Mount type	Pendant mount
Cable management	Yes

Physical

Physical dimensions	116.5 x 57 mm 4.59 x 2.24 in.
Net weight	380 g 0.84 lb.
Colour	Grey (Pantone 428c)
Material	Aluminium

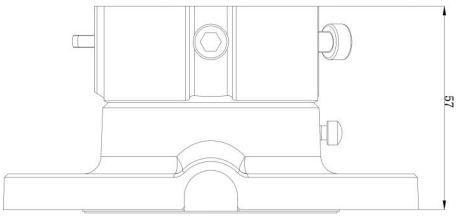

Como empresa de inovação, a Kidde Global Solutions reserva o direito de alterar as especificações do produto sem aviso prévio. Para obter informações sobre as especificações mais recentes do produto, visite pt.firesecurityproducts.com online ou contate o departamento comercial.

Last updated on 12 November 2026 - 18:57