# S30-1SLC/B-20

**Porto SFP - 1000Base-BX20, 1 Fibra Monomodo (Tx:1490nm / Rx:1310nm) - 20Km**



# S30-1SLC/B-20

## Porto SFP - 1000Base-BX20, 1 Fibra Monomodo (Tx:1490nm / Rx:1310nm) - 20Km

## Especificações técnicas

### General

| | |
|---|---|
| Category | SFP |
| Port type | Einzelner Modus |
| No. of fibers | 1 |
| Port speed | Gigabit |
| Wavelength | 1310 nm, 1490 nm |

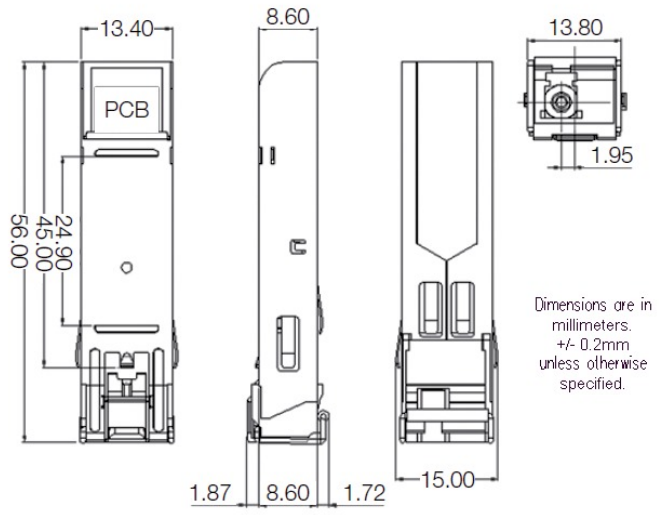


ARITECH

Como empresa de inovação, a Kidde Global Solutions reserva o direito de alterar as especificações do produto sem aviso prévio. Para obter informações sobre as especificações mais recentes do produto, visite pt.firesecurityproducts.com online ou contate o departamento comercial.

Last updated on 12 November 2026 - 20:20