TVD-CB3B-W

TruVision Sockel für weiße Dome-Kameras mit festem Objektiv der M-Serie, weiß

Overview

With the TVD-CB3B-W cup base, M series fixed lens white dome cameras can be installed on wall/pendant mount brackets TVD-SNB-W, TVD-CBW-W and TVD-PPB-W.



Einzelheiten

- Kompatibel mit weißen IP-Dome-Kameras der M-Serie mit festem Objektiv
- Kompatibel mit Wand-/Abhängung-Halterungen TVD-SNB-W, TVD-CBW-W und TVD-PPB-W
- Designed für komfortable Verdrahtung

TVD-CB3B-W

TruVision Sockel für weiße Dome-Kameras mit festem Objektiv der M-Serie, weiß

Technische Spezifikationen

General

Bracket type	Kamera
Support type	TruVision Mini Kuppeln
Bracket mounting part	Spodek
Mount type	Hängende Montage

Physical

Physical dimensions	Ø 140 x 66.6 mm
Net weight	220 g
Colour	Weiß
Material	Aluminium

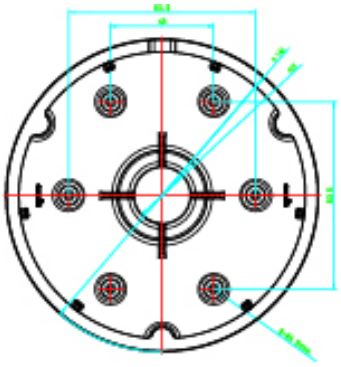

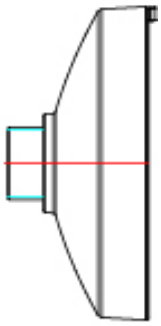

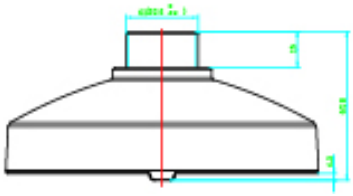

Als innovatives Unternehmen behält sich Kidde Global Solutions das Recht vor, Produktspezifikationen ohne Ankündigungen zu ändern. Für die aktuellsten Produktspezifikationen, besuchen Sie bitte de.firesecurityproducts.com online oder kontaktieren Sie bitte unsere Vertriebsmitarbeiter.