TVGP-M01-0403-PTZ-G

Câmara IP PTZ TruVision 4MP, H.265+, 200m IR, 32x zoom, Hi-PoE/24VAC, montagem parede incl.



Overview

TVGP-M01-0403-PTZ-G is a Pan Tilt Zoom IP camera for use in both indoor and outdoor installations. The camera's 4 megapixel resolution combined with excellent low light capabilities, 32x optical zoom and 200m IR illumination ensures you capture the required level of detail at all times.

The camera is fully programmable, with up to 300 presets along with 8 patrol and preset tours.

The 8-zone privacy mask feature allows these cameras to block out sensitive areas. In addition, the variety of intelligence features and analytics adds substantial value and enhanced performance to any video system.

Video intelligence

The camera comes with a various built-in intelligent video features like line crossing detection, intrusion zone detection, region entry/exit detection and more. Some of these intelligence features can be refined further by adding person/vehicle classification to filter out unwanted events which automatically results in more efficient alarm event and storage management.

Technology

The camera features H.265+ compression to optimize its bandwidth and storage requirements. At the same time, H.264 which is also supported, allows the camera to be connected to legacy installations where needed.
ONVIF, PSIA and CGI command sets ensure that this camera can also be easily connected to virtually any video surveillance system.

Detalhes

- Resolução 4MP
- Zoom ótico 32x, zoom digital 16x
- Iluminação IR até 200 m
- Inteligência vídeo com classificação de alvo pessoa/veículo
- Altifalante incorporado para alarme
- LED branco intermitente de alarme
- Compressão H.265+
- Inclui suporte de montagem em parede

TVGP-M01-0403-PTZ-G

Câmara IP PTZ TruVision 4MP, H.265+, 200m IR, 32x zoom, Hi-PoE/24VAC, montagem parede incl.

Especificações técnicas

General

Technology	IP
Video standard	NTSC, PAL
OSD	Text Overlay
Privacy masking	24 máscaras de privacidade programáveis em polígono, cor da máscara ou mosaico configurável
Software compatibility	TruVision Navigator, TVRmobile, Web Browser

Camera

Sensor size	1/1.8"
Max. resolution	4 MP
Sensor scan	Progressive
Sensor type	CMOS
Shutter time	1/1 a 1/30,000 s

Lighting performance

WDR type	True WDR
WDR	120 dB
Day/night	True Day/Night
Motorized IR cut filter	Yes
Color sensitivity	Color: 0.005 Lux @ (F1.5, AGC ON), B/W: 0.001 Lux@(F1.5, AGC ON), 0 Lux with IR
Infrared (IR)	Yes
IR range	200 m
IR wavelength	850nm

Encoding

Video streams	3
Main stream compression	H.264, H.264+, H.265, H.265+
Sub stream compression	H.264, H.265, MJPEG
Third stream compression	H.264, H.265, MJPEG
Video bit rate	32 a 16 Mbps
Main stream resolutions	1280 x 720 (XVGA), 1280 x 960 (720p), 1920 x 1080 (1080p), 2560 x 1440
Sub stream resolutions	352 x 288 (CIF), 640 x 480 (VGA), 704 x 576 (4CIF)
Third stream resolutions	1280 x 720 (XVGA), 1280 x 960 (720p), 1920 x 1080 (1080p), 352 x 288 (CIF), 640 x 480 (VGA), 704 x 576 (4CIF)
Max. resolution @ fps	2560 x 1440 @ 25 fps

Lens

Focal length	5.9 mm to 188.8 mm - Horizontal FoV 50.8 to 2.6°, vertical FoV 29.4 to 1.5°, Diagonal FoV 57.4 to 3°
f-stop	Max. F1.6
Auto iris	Yes
Auto focus	Yes
Motorized zoom	Yes

Pan/tilt/zoom

Pan	Velocidade panorâmica: configurável de 0,1° a 160°/s; velocidade predefinida: 240°/s
Tilt	Velocidade de inclinação: configurável de 0,1° a 120°/s, velocidade predefinida de 200°/s
Endless pan	Yes
Auto flip	Yes
Optical zoom	32x
Digital zoom	16x
Preset positions	300
Preset tours	8
Shadow tours	4

Network

Network interface	RJ-45 10/100 Mbps self-adaptive Ethernet interface
Integration	CGI, ISAPI, ONVIF Profile G, ONVIF Profile S, ONVIF Profile T, SDK
Supported network protocols	802.1x, Bonjour, DDNS, DHCP, DNS, ezDDNS, FTP, HTTP, HTTPS, ICMP, IGMP, IPv4, IPv6, NTP, PPPoE, RTCP, RTP, RTSP, SNMP, TCP/IP, UPnP

Audio

Audio compression	G.711a, G.711alaw, G.711ulaw, G.722.1, G.726, MP2L2, PCM
Audio in	1 entrada (entrada de linha), amplitude máx. de entrada: 2-2,4 vpp, impedância de entrada: 1 kΩ ± 10%
Audio out	1 saída (saída de linha), nível de linha, impedância de saída: 600 Ω e altifalante incorporado
Audio bit rate	64 Kbps (G.711)/16 Kbps (G.722.1)/16 Kbps (G.726)/32-192 Kbps (MP2L2)

Alarm I/O

Alarm inputs	2
Alarm outputs	1 saída de alarme e LED de alarme com flash branco

Storage

Local storage type	Ranhura para cartão de memória incorporada, compatível com cartões microSD/SDHC/SDXC
Max. SD card capacity	256 GB

TVGP-M01-0403-PTZ-G

Câmara IP PTZ TruVision 4MP, H.265+, 200m IR, 32x zoom, Hi-PoE/24VAC, montagem parede incl.

Video intelligence

Alarm trigger	HDD error, HDD full, Invalid login, IP address conflict, Network disconnected
ROI	8 regiões fixas para cada fluxo
Smart event	Audio exception detection, Face capture, Intrusion detection, Line crossing detection, Motion detection, Object removal detection, Region entrance detection, Region exiting detection, Unattended baggage detection
Intelligence options	Captura de rostos: pode detetar até 5 rostos em simultâneo. Suporta a deteção, a captura, a classificação e a seleção de rostos em movimento e gera a melhor imagem de rosto. Filtragem de pessoas/veículos: estas opções podem ser configuradas na passagem de linha, deteção de intrusão, deteção de entrada/saída de região.
Intelligent tracking	Yes

Electrical

Operating voltage	24VAC, Hi-PoE
Power consumption	Máx. 42 W (incluindo máx. 18 W para IR e máx. 10 W para aquecedor)

Physical

Physical dimensions	Ø 220 × 363.3 mm Ø 8.66 × 13.91 in.
Net weight	Approx. 5.0 kg Approx. 11.03 lb.
Colour	Grey (Pantone 428c)
Material	Aluminium
Form Factor	PTZ
Mount	Corner mount (requires additional accessory), Pendant mount (requires additional accessory), Pole mount (requires additional accessory), Wall mount

Environmental

Operating temperature	-30 a 65 °C -22 a 149 °F
Relative humidity	90% ou menos sem condensação
IP rating	IP66

Regulatory

Compliancy	CE, EMC, FCC, RCM, REACH, RoHS 3, UKCA, UL, WEEE

Produtos compatíveis

Categoria	Referência	Descrição
Brackets & Mounts	TVMI-PM	Suporte Montagem Pendente, 57 mm para TruVision Multi-imagem
Brackets & Mounts	TVMI-PM2	Suporte Montagem Pendente, 200mm para TruVision Multi-imagem
Brackets & Mounts	TVMI-PM3	Suporte Montagem Pendente, 500mm para TruVision Multi-imagem
Brackets & Mounts	TVP-CMB-01	Suporte Canto TruVision com Caixa de Ligações para Câmars IP PTZ da Série P e M
Brackets & Mounts	TVP-PMB-01	TruVision Masthalterung mit Anschlussbox für IP-PTZ-Kameras der P- und M-Serie
Brackets & Mounts	TVP-WM-CM	Adaptador Montagem em Canto - TVP-WMB e GEA-102
Brackets & Mounts	TVP-WM-PM	Adaptador Montagem em Poste - TVP-WMB e GEA-102

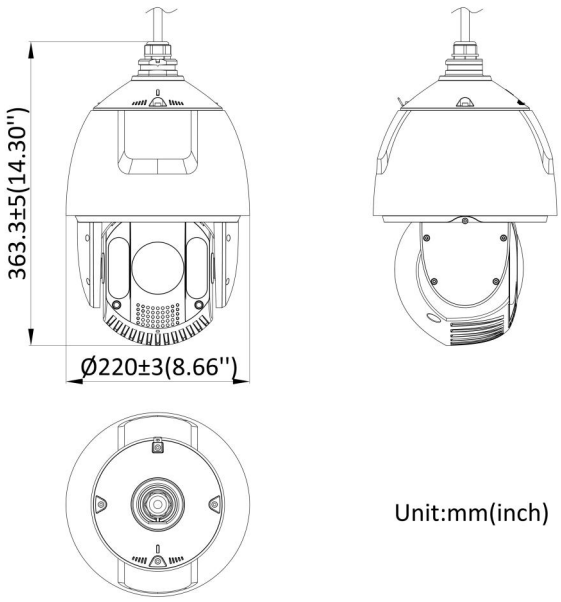

Como empresa de inovação, a Kidde Global Solutions reserva o direito de alterar as especificações do produto sem aviso prévio. Para obter informações sobre as especificações mais recentes do produto, visite pt.firesecurityproducts.com online ou contate o departamento comercial.

Last updated on 12 November 2026 - 18:57