TVGP-M01-0403-PTZ-G

Kamera TruVision 4MP IP PTZ, H.265+, 200m IR, 32-krotny zoom, Hi-PoE/24VAC, uchwyt ścienny w zestawie

Opis

TVGP-M01-0403-PTZ-G to kamera Pan Tilt Zoom IP do użytku w instalacjach wewnętrznych i zewnętrznych. Rozdzielczość 4 megapikseli aparatu w połączeniu z doskonałymi możliwościami przy słabym oświetleniu, 32-krotnym zoomem optycznym i 200-metrowym oświetleniem w podczerwieni zapewnia uchwycenie wymaganego poziomu szczegółów przez cały czas.

Kamera jest w pełni programowalna, z maksymalnie 300 ustawieniami wstępnymi oraz 8 patrolami i trasami wstępnymi.

Funkcja 8-strefowej maski prywatności pozwala kamerom blokować wrażliwe obszary. Ponadto różnorodność funkcji analitycznych zwiększa wydajność każdego systemu wideo.

Inteligencja wideo

Kamera jest wyposażona w różne wbudowane inteligentne funkcje wideo, takie jak wykrywanie przekroczenia linii, wykrywanie strefy wtargnięcia, wykrywanie wejścia/wyjścia w regionie i wiele innych. Niektóre z tych inteligentnych funkcji można dodatkowo udoskonalić, dodając klasyfikację osoby/pojazdu w celu odfiltrowania niepożądanych zdarzeń, co automatycznie skutkuje bardziej wydajnym zarządzaniem zdarzeniami alarmowymi i przechowywaniem.

Technologia

Kamera jest wyposażona w kompresję H.265+, aby zoptymalizować wymagania dotyczące przepustowości i pamięci. Jednocześnie, obsługiwany również standard H.264, umożliwia podłączenie kamery do starszych instalacji tam, gdzie jest to potrzebne.
Zestawy poleceń ONVIF, PSIA i CGI zapewniają, że tę kamerę można również łatwo podłączyć do praktycznie dowolnego systemu nadzoru wideo.



Szczegóły

- Rozdzielczość 4MPX
- 32-krotny zoom optyczny, 16-krotny zoom cyfrowy
- Oświetlenie IR do 200 m
- Inteligencja wideo z opcjami klasyfikacji osoba/pojazd
- Wbudowany głośnik do alarmów dźwiękowych
- Migająca biała dioda alarmowa
- Kompresja H.265+
- W zestawie wspornik do montażu na ścianie, opcjonalny wspornik do montażu w suficie podwieszanym

TVGP-M01-0403-PTZ-G

Kamera TruVision 4MP IP PTZ, H.265+, 200m IR, 32-krotny zoom, Hi-PoE/24VAC, uchwyt ścienny w zestawie

Specyfikacja techniczna

General

Technology	IP
Video standard	NTSC, PAL
OSD	Text Overlay
Privacy masking	24 programmable polygon privacy masks, mask color or mosaic configurable
Software compatibility	TruVision Navigator, TVRmobile, Web Browser

Camera

Sensor size	1/1.8"
Max. resolution	4 MP
Sensor scan	Progressive
Sensor type	CMOS
Shutter time	1/1 to 1/30,000 s

Lighting performance

WDR type	True WDR
WDR	120 dB
Day/night	True Day/Night
Motorized IR cut filter	Yes
Color sensitivity	Color: 0.005 Lux @ (F1.5, AGC ON), B/W: 0.001 Lux@(F1.5, AGC ON), 0 Lux with IR
Infrared (IR)	Yes
IR range	200 m
IR wavelength	850nm

Encoding

Video streams	3
Main stream compression	H.264, H.264+, H.265, H.265+
Sub stream compression	H.264, H.265, MJPEG
Third stream compression	H.264, H.265, MJPEG
Video bit rate	32 to 16 Mbps
Main stream resolutions	1280 x 720 (XVGA), 1280 x 960 (720p), 1920 x 1080 (1080p), 2560 x 1440
Sub stream resolutions	352 x 288 (CIF), 640 x 480 (VGA), 704 x 576 (4CIF)
Third stream resolutions	1280 x 720 (XVGA), 1280 x 960 (720p), 1920 x 1080 (1080p), 352 x 288 (CIF), 640 x 480 (VGA), 704 x 576 (4CIF)
Max. resolution @ fps	2560 x 1440 @ 25 fps

Lens

Focal length	5.9 mm to 188.8 mm - Horizontal FoV 50.8 to 2.6°, vertical FoV 29.4 to 1.5°, Diagonal FoV 57.4 to 3°
f-stop	Max. F1.6
Auto iris	Yes
Auto focus	Yes
Motorized zoom	Yes

Pan/tilt/zoom

Pan	Pan speed: configurable from 0.1° to 160°/s; preset speed: 240°/s
Tilt	Tilt speed: configurable from 0.1° to 120°/s, preset speed 200°/s
Endless pan	Yes
Auto flip	Yes
Optical zoom	32x
Digital zoom	16x
Preset positions	300
Preset tours	8
Shadow tours	4

Network

Network interface	RJ-45 10/100 Mbps self-adaptive Ethernet interface
Integration	CGI, ISAPI, ONVIF Profile G, ONVIF Profile S, ONVIF Profile T, SDK
Supported network protocols	802.1x, Bonjour, DDNS, DHCP, DNS, ezDDNS, FTP, HTTP, HTTPS, ICMP, IGMP, IPv4, IPv6, NTP, PPPoE, RTCP, RTP, RTSP, SNMP, TCP/IP, UPnP

Audio

Audio compression	G.711a, G.711alaw, G.711ulaw, G.722.1, G.726, MP2L2, PCM
Audio in	1 input (line in), max. input amplitude: 2-2.4 vpp, input impedance: 1 kΩ ± 10%
Audio out	1 output (line out), line level, output impedance: 600 Ω and built-in speaker
Audio bit rate	64 Kbps (G.711)/16 Kbps (G.722.1)/16 Kbps (G.726)/32-192 Kbps (MP2L2)

Alarm I/O

Alarm inputs	2
Alarm outputs	1 alarm output and white flash alarm LED

Storage

Local storage type	Built-in memory card slot, support microSD/SDHC/SDXC card
Max. SD card capacity	256 GB

Video intelligence

Alarm trigger	HDD error, HDD full, Invalid login, IP address conflict, Network disconnected
ROI	8 fixed regions for each stream
Smart event	Audio exception detection, Face capture, Intrusion detection, Line crossing detection, Motion detection, Object removal detection, Region entrance detection, Region exiting detection, Unattended baggage detection
Intelligent tracking	Yes

Electrical

Operating voltage	24VAC, Hi-PoE
Power consumption	Max. 42 W (including max. 18 W for IR and max. 10 W for heater)

TVGP-M01-0403-PTZ-G

Kamera TruVision 4MP IP PTZ, H.265+, 200m IR, 32-krotny zoom, Hi-PoE/24VAC, uchwyt ścienny w zestawie

Physical

Physical dimensions	Ø 220 × 363.3 mm Ø 8.66 × 13.91 in.
Net weight	Approx. 5.0 kg Approx. 11.03 lb.
Colour	Grey (Pantone 428c)
Material	Aluminium
Form Factor	PTZ
Mount	Corner mount (requires additional accessory), Pendant mount (requires additional accessory), Pole mount (requires additional accessory), Wall mount

Environmental

Operating temperature	-30 to 65 °C -22 to 149 °F
Relative humidity	90% or less non-condensing
IP rating	IP66

Regulatory

Compliancy	CE, EMC, FCC, RCM, REACH, RoHS 3, UKCA, UL, WEEE

Wyroby zgodne

Kategoria	Odniesienie	Opis
Brackets & Mounts	TVMI-PM	Uchwyt sufitowy do montażu kamery TruVision, 57 mm/2,24 "
Brackets & Mounts	TVMI-PM2	Uchwyt sufitowy do montażu kamery TruVision, 200 mm/7,87”
Brackets & Mounts	TVMI-PM3	Uchwyt sufitowy do montażu kamery TruVision, 500 mm/19.7”
Brackets & Mounts	TVP-CMB-01	Uchwyt narożny TruVision z puszką łączeniową do kamer IP PTZ z serii P i M
Brackets & Mounts	TVP-PMB-01	Uchwyt TruVision do montażu na słupie z puszką przyłączeniową do kamer IP PTZ serii P i M
Brackets & Mounts	TVP-WM-CM	Adapter kątowy (narożny) do wspornika TVP-WMB i TVMI-WM
Brackets & Mounts	TVP-WM-PM	Uchwyt na rurę do wspornika TVP-WMB i TVMI-WM

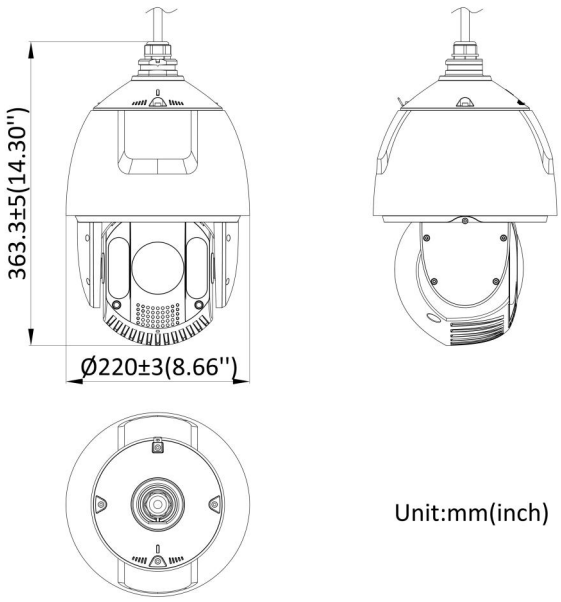

Będąc firmą innowacyjną, Kidde Global Solutions zastrzega sobie prawo do zmian w specyfikacji wyrobów bez uprzedzenia. W celu uzyskania najnowszych specyfikacji prosimy o wizytę na stronach pl/firesecurityproducts.com lub kontakt z przedstawicielem handlowym.

Last updated on 12 November 2026 - 18:57