TVGP-M01-0403-PTZ-G

Cámara IP PTZ TruVision 4MP, H.265+, 200 m IR, zoom 32x, Hi-PoE / 24 VAC, soporte de pared incl.

Visión general

TVGP-M01-0403-PTZ-G es una cámara IP con movimiento horizontal, vertical y zoom para uso en instalaciones de interior y exterior. La resolución de 4 megapíxeles de la cámara, combinada con sus excelentes prestaciones con poca luz, el zoom óptico de 32x y la iluminación por infrarrojos de 200 m garantizan la captura del nivel de detalle necesario en todo momento.

La cámara es totalmente programable, con hasta 300 preajustes junto con 8 recorridos de patrulla y preajustes.

La función de máscara de privacidad de 8 zonas permite a estas cámaras bloquear áreas sensibles. Además, la variedad de funciones de inteligencia y análisis añade un valor sustancial y un rendimiento mejorado a cualquier sistema de vídeo.

Inteligencia de vídeo

La cámara incorpora varias funciones de vídeo inteligente, como detección de cruce de líneas, detección de zonas de intrusión, detección de entrada/salida de zonas, etc. Algunas de estas funciones inteligentes se pueden refinar aún más añadiendo la clasificación de personas/vehículos para filtrar los eventos no deseados, lo que se traduce automáticamente en una gestión más eficiente de los eventos de alarma y del almacenamiento.

Tecnología

La cámara incorpora compresión H.265+ para optimizar sus requisitos de ancho de banda y almacenamiento. Al mismo tiempo, H.264, que también es compatible, permite conectar la cámara a instalaciones heredadas cuando sea necesario.
Los conjuntos de comandos ONVIF, PSIA y CGI garantizan que esta cámara también se pueda conectar fácilmente a prácticamente cualquier sistema de videovigilancia.



Detalles

- Resolución de 4 MP
- Zoom óptico 32x, zoom digital 16x
- Iluminación IR hasta 200 m
- Inteligencia de vídeo con clasificación de objetivos persona/vehículo
- Altavoz integrado para alarmas acústicas
- LED de alarma blanco intermitente
- Compresión H.265
- Soporte de pared incluido

TVGP-M01-0403-PTZ-G

Cámara IP PTZ TruVision 4MP, H.265+, 200 m IR, zoom 32x, Hi-PoE / 24 VAC, soporte de pared incl.

Especificaciones técnicas

General

Technology	IP
Video standard	NTSC, PAL
OSD	Text Overlay
Privacy masking	24 máscaras de privacidad poligonales programables, color de máscara o mosaico configurable
Software compatibility	TruVision Navigator, TVRmobile, Web Browser
Compatibilidad con navegadores web sin plugins	Google Chrome, Mozilla Firefox

Camera

Sensor size	1/1.8"
Max. resolution	4 MP
Sensor scan	Progressive
Sensor type	CMOS
Shutter time	1/1 a 1/30,000 s

Lighting performance

WDR type	True WDR
WDR	120 dB
Day/night	True Day/Night
Motorized IR cut filter	Yes
Color sensitivity	Color: 0.005 Lux @ (F1.5, AGC ON), B/W: 0.001 Lux@(F1.5, AGC ON), 0 Lux with IR
Infrared (IR)	Yes
IR range	200 m
IR wavelength	850 nm

Encoding

Video streams	3
Main stream compression	H.264, H.264+, H.265, H.265+
Sub stream compression	H.264, H.265, MJPEG
Third stream compression	H.264, H.265, MJPEG
Video bit rate	32 a 16 Mbps
Main stream resolutions	1280 x 720 (XVGA), 1280 x 960 (720p), 1920 x 1080 (1080p), 2560 x 1440
Sub stream resolutions	352 x 288 (CIF), 640 x 480 (VGA), 704 x 576 (4CIF)
Third stream resolutions	1280 x 720 (XVGA), 1280 x 960 (720p), 1920 x 1080 (1080p), 352 x 288 (CIF), 640 x 480 (VGA), 704 x 576 (4CIF)
Max. resolution @ fps	2560 x 1440 @ 25 fps

Lens

Focal length	5.9 mm to 188.8 mm - Horizontal FoV 50.8 to 2.6°, vertical FoV 29.4 to 1.5°, Diagonal FoV 57.4 to 3°
f-stop	Max. F1.6
Auto iris	Yes
Auto focus	Yes
Motorized zoom	Yes

Pan/tilt/zoom

Pan	Pan speed: configurable from 0.1° to 160°/s; preset speed: 240°/s
Tilt	Tilt speed: configurable from 0.1° to 120°/s, preset speed 200°/s
Endless pan	Yes
Auto flip	Yes
Optical zoom	32x
Digital zoom	16x
Preset positions	300
Preset tours	8
Shadow tours	4

Network

Network interface	RJ-45 10/100 Mbps self-adaptive Ethernet interface
Integration	CGI, ISAPI, ONVIF Profile G, ONVIF Profile S, ONVIF Profile T, SDK
Supported network protocols	802.1x, Bonjour, DDNS, DHCP, DNS, ezDDNS, FTP, HTTP, HTTPS, ICMP, IGMP, IPv4, IPv6, NTP, PPPoE, RTCP, RTP, RTSP, SNMP, TCP/IP, UPnP

Audio

Audio compression	G.711a, G.711alaw, G.711ulaw, G.722.1, G.726, MP2L2, PCM
Audio in	1 input (line in), max. input amplitude: 2-2.4 Vpp, input impedance: 1 kΩ ± 10%
Audio out	1 output (line out), line level, output impedance: 600 Ω and built-in speaker
Audio bit rate	64 Kbps (G.711)/16 Kbps (G.722.1)/16 Kbps (G.726)/32-192 Kbps (MP2L2)

Alarm I/O

Alarm inputs	2
Alarm outputs	1 alarm output and white flash alarm LED

Storage

Local storage type	Built-in memory card slot, support microSD/SDHC/SDXC card
Max. SD card capacity	256 GB

TVGP-M01-0403-PTZ-G

Cámara IP PTZ TruVision 4MP, H.265+, 200 m IR, zoom 32x, Hi-PoE / 24 VAC, soporte de pared incl.

Video intelligence

Alarm trigger	HDD error, HDD full, Invalid login, IP address conflict, Network disconnected
ROI	8 fixed regions for each stream
Smart event	Audio exception detection, Face capture, Intrusion detection, Line crossing detection, Motion detection, Object removal detection, Region entrance detection, Region exiting detection, Unattended baggage detection
Intelligence options	Face capture: can detect up to 5 faces simultaneously. Supports detecting, capturing, grading, selecting of faces in motion, and generates the best face picture. Person/vehicle filtering: these options can be configured on line crossing, intrusion detection, region entry/exit detection.
Intelligent tracking	Yes

Electrical

Operating voltage	24 VAC, Hi-PoE
Power consumption	Max. 42 W (including max. 18 W for IR and max. 10 W for heater)

Physical

Physical dimensions	Ø 220 × 363.3 mm Ø 8.66 × 13.91 in.
Net weight	Approx. 5.0 kg Approx. 11.03 lb.
Colour	Grey (Pantone 428c)
Material	Aluminium
Form Factor	PTZ
Mount	Corner mount (requires additional accessory), Pendant mount (requires additional accessory), Pole mount (requires additional accessory), Wall mount

Environmental

Operating temperature	-30 to 65°C -22 to 149°F
Relative humidity	90% or less, noncondensing
IP rating	IP66

Regulatory

Compliancy	CE, EMC, FCC, RCM, REACH, RoHS 3, UKCA, UL, WEEE

Red

Visión en directo simultánea	Hasta 20 canales

Accesorios compatibles

Soporte de pared	Incluido

Medio ambiente

Índice de impacto	IK10 (excluida la parte de la ventana de cristal)

Productos compatibles

Categoría	Referencia	Descripción
Brackets & Mounts	TVMI-PM	Soporte de montaje colgante TruVision 57 mm / 2.24" para cámara Multi-imager.
Brackets & Mounts	TVMI-PM2	Soporte de montaje colgante TruVision para Multi-Imager, 200 mm / 7,87".
Brackets & Mounts	TVMI-PM3	Soporte de montaje colgante TruVision para Multi-Imager, 500 mm / 19.7”
Brackets & Mounts	TVP-CMB-01	TruVision Eckhalterung mit Anschlussbox für IP-PTZ-Kameras der P- und M-Serie
Brackets & Mounts	TVP-PMB-01	TruVision Masthalterung mit Anschlussbox für IP-PTZ-Kameras der P- und M-Serie
Brackets & Mounts	TVP-WM-CM	Adaptador para montar en esquina para domos PTZ TruVision.
Brackets & Mounts	TVP-WM-PM	Adaptador para montar en poste para domos PTZ TruVision.

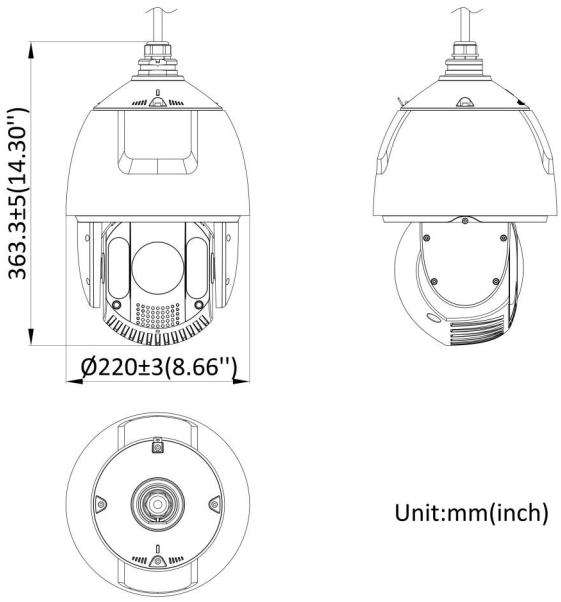

Como empresa innovadora, Kidde Global Solutions se reserva el derecho de modificar las especificaciones de los productos sin previo aviso. Para conocer las últimas especificaciones de los productos, visite la Web de es.firesecurityproducts.com o póngase en contacto con su comercial.

Last updated on 12 November 2026 - 18:57