AB360

Campana de Fuego de 6", 24 VCC, para interior

General

La campana AB360 es una campara de fuego para interior de 150mm de diametro (6"), diseñada como señalizador acústico de fuego. Gracias a sus pequeñas dimensiones y a su diseño, es ideal para instalaciones interiores. La Ab360 utiliza 24Vcc como alimentación y tiene un muy bajo consumo de corriente lo cual la hace ideal para la mayor parte de los sistemas de incendio del mercado.



Aplicaciones

La campana AB360 es ideal para ser instalada en cualquier lugar siempre que sea interior. pero está especialmente indicada en instalaciones en las que se requieren un gran número de avisadores acústicos. Gracias a su bajo consumo de corriente, se pueden evitar el instalar grandes fuentes de alimentación.

Construcción

Diseñada para una fácil instalación, la AB360 posee una robusta campana de acero. Esto asegura una durabilidad muy grande y le proporciona un sonido característico fácilmente reconocible como señal de incendio.

Detalles

- Ideal para uso interior
- Bajo perfíl
- Bajo consumo de corriente
- Rápida y fácil instalación
- Polarizada mediante diodo interno
- Bajo mantenimiento
- Muy robusta y confiable
- Conforme a EN54-3
- Conforme a CPD

AB360

Campana de Fuego de 6", 24 VCC, para interior

Especificaciones técnicas

Electrical

Power supply type	24 VDC
Number of connection terminals	2

Physical

Colour	Red
Mounting type	Base mount, Wall mount
Mounting position	Wall
Mounting base	Deep
Material	Steel

Environmental

Vandal proof	No
Environment	Indoor

Regulatory

Compliancy	CE, REACH, RoHS 3, WEEE
Certification	CPR

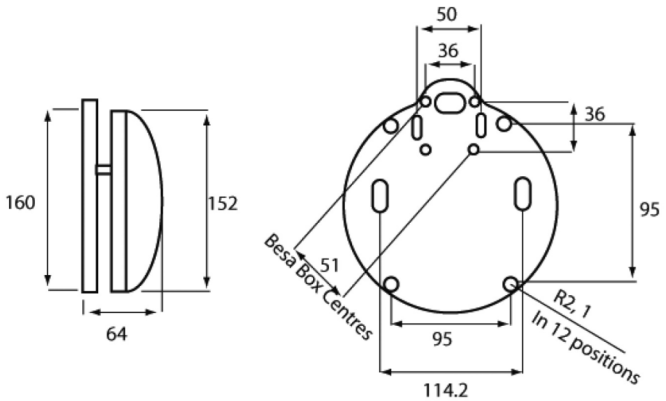

Como empresa innovadora, Kidde Global Solutions se reserva el derecho de modificar las especificaciones de los productos sin previo aviso. Para conocer las últimas especificaciones de los productos, visite la Web de es.firesecurityproducts.com o póngase en contacto con su comercial.

Last updated on 12 November 2026 - 18:57