STENTO-1023321330

IP-Hornlautsprecher, hohe Leistung mit Mikrofon (ZIPS-HHO)

Allgemein

Der ZIPS-HHO IP-Lautsprecher lässt sich über das ONVIF-Protokoll mit TruVision Navigator 9.2 (und neuer) integrieren. Diese Integration schafft einen Mehrwert für Videoüberwachungsprojekte für Perimeter, Logistikzentren, Parkplätze, Einzelhandelsgeschäfte usw.
IP-Lautsprecher können neben Kameras installiert werden, um ereignisbasierte Nachrichten abzuspielen, oder ein Bediener kann Audionachrichten auslösen. Dies kann Diebstahl/Vandalismus verhindern und kriminelles Verhalten abschrecken, während das Personal in sicherer Entfernung bleibt.

Dieser Zenitel IP-Lautsprecher ist mit einem Class-D-Verstärker ausgestattet, wird über PoE mit Strom versorgt und hat eine lange Hornform, um sowohl den Schalldruckpegel (SPL) als auch die Richtwirkung zu verbessern. Durch dieses Design kann der Lautsprecher bis zu 123 dBA für Sprachsignale liefern (6 dB Crest-Faktor). Er ist ideal für Umgebungen, in denen die Lautsprecher in einiger Entfernung vom Zuhörer aufgestellt werden müssen und der Installationsraum kein vorrangiges Anliegen ist, beispielsweise beim Perimeterschutz entlang einer Zaunlinie.
Der ZIPS-HHO kann auch für Anwendungen hilfreich sein, bei denen im Installationsraum hohe Hintergrundgeräusche überwunden werden müssen, wie z. B. in Industriegebieten und Transportanwendungen.
Jeder Lautsprecher verfügt über einen integrierten Speicher, der Audionachrichten speichern kann.

TruVision Navigator-Integration

Unser VMS TruVision Navigator (Version 9.2 und neuer) unterstützt die folgenden Funktionen für Zenitel IP-Lautsprecher:
- Entdecken Sie die IP-Lautsprecher im Netzwerk
- Ein Bediener kann die Wiedergabe von Audionachrichten starten
- Die Gruppierung von IP-Lautsprechern wird über die Funktion „Logische Ansicht“ unterstützt
- IP-Lautsprecher werden in der Funktion „Ereignisaktionen“ hinzugefügt, sodass die gewünschte Audionachricht für ein Kameraereignis abgespielt werden kann
- IP-Lautsprecher können auf einer Karte angezeigt und Audionachrichten von der Karte abgespielt werden
- Ab Version 9.4 wurde die Push-to-Talk-Funktion für unterstützte IP-Lautsprecher hinzugefügt, die die gleichzeitige Kommunikation über mehrere Lautsprecher direkt aus der Anwendung ermöglicht.



Einzelheiten

- IP-Lautsprecher zur Verwendung mit TruVision Navigator (ab Version 9.2)
- Speicher zum Speichern von Audionachrichten
- Kann im Innen- und Außenbereich verwendet werden
- PoE-betrieben
- Integrierter 30-W-Klasse-D-Verstärker
- 123 dB Schalldruckpegel bei 1m

STENTO-1023321330

IP-Hornlautsprecher, hohe Leistung mit Mikrofon (ZIPS-HHO)

Technische Spezifikationen

Electrical

Power supply type	PoE
Power consumption	Max. 12 W
Frequency	240 bis 10000 Hz

Physical

Physical dimensions	170 x 315 x 350 mm (HxBxT)
Net weight	2,49 kg
Colour	Grey (RAL 7035)
Mounting type	Ceiling mount, Wall mount
Mounting position	Ceiling, Wall
Housing material	ABS plastic

Environmental

Operating temperature	-40 bis +70°C
Relative humidity	<95% nicht kondensierend
Environment	Indoor, Outdoor
IP rating	IP66

Regulatory

Compliancy	CE, FCC

Audio

Interner Lautsprecherverstärker	30 W Klasse D
Max. Schalldruckpegel in 1 Meter	123 dBA
Audio-Line-Out/Induktionsschleifensignal	8 Ohm Lautsprecherausgang (Powershare)
Umschaltbarer Mikrofon-/Line-Eingang	1 (Mikrofon/professioneller Line-In-Pegel)

Netzwerk

Ethernet-Verbindung	RJ 45
Netzwerkprotokolle	IPv4 (mit DiffServ), SIP, TCP, UDP, HTTPS, TFTP, RTP, DHCP, SNMP, ONVIF, CCoIP®, NTP, Power over Ethernet (IEEE 802.3 a-f), Netzwerkzugriffskontrolle (IEEE 802.1x)
Management und Betrieb	HTTP/HTTPS (Webkonfiguration); DHCP und statische IP
IP-Adressinformationen	Spricht die IP-Adresse nach dem Systemstart

Eingänge/Ausgänge

Allgemeine Ein-/Ausgänge	1
Ausgaben	12 mA als LED-Treiber
Umschaltrelais (NO+NC+COM)	48 V nominal, max. 100 V DC, 70 V AC

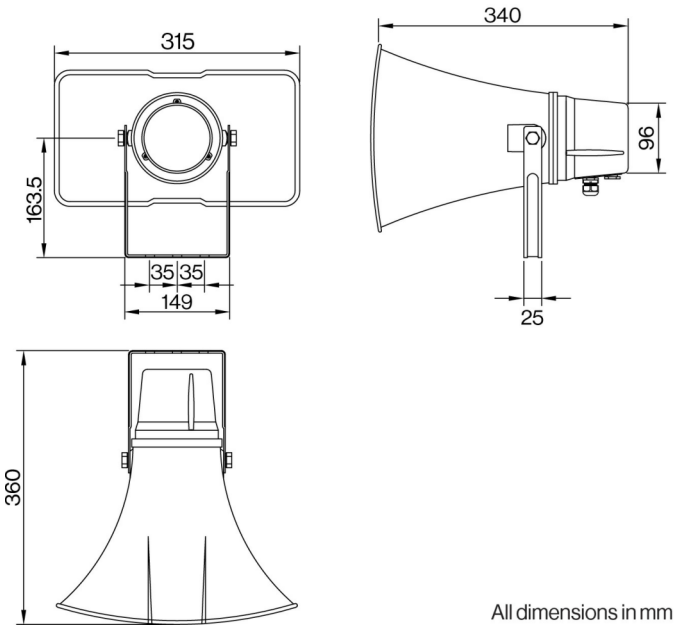

All dimensions in mm

Als innovatives Unternehmen behält sich Kidde Global Solutions das Recht vor, Produktspezifikationen ohne Ankündigungen zu ändern. Für die aktuellsten Produktspezifikationen, besuchen Sie bitte de.firesecurityproducts.com online oder kontaktieren Sie bitte unsere Vertriebsmitarbeiter.