TVGP-M01-0403-PTZ-G

TruVision 4MP IP PTZ Kamera, H.265+, 200m IR, 32x Zoom, Hi-PoE/24VAC, Wandhalterung inkl.

Allgemein

TVGP-M01-0403-PTZ-G ist eine Schwenk-Neige-Zoom-IP-Kamera für den Einsatz in Innen- und Außeninstallationen. Die 4-Megapixel-Auflösung der Kamera in Kombination mit hervorragenden Low-Light-Fähigkeiten, 32-fachem optischem Zoom und 200-m-IR-Beleuchtung stellt sicher, dass Sie jederzeit die erforderliche Detailgenauigkeit erfassen.

Die Kamera ist vollständig programmierbar, mit bis zu 300 Voreinstellungen sowie 8 Patrouillen- und voreingestellten Touren.

Die 8-Zonen-Privacy Mask-Funktion ermöglicht es diesen Kameras, sensible Bereiche auszublenden. Darüber hinaus verleiht die Vielfalt an intelligenten Funktionen und Analysen jedem Videosystem einen erheblichen Mehrwert und eine verbesserte Leistung.

Videointelligenz

Die Kamera verfügt über verschiedene integrierte intelligente Videofunktionen wie Linienüberschreitungserkennung, Einbruchzonenerkennung, Bereichseintritts-/-austrittserkennung und mehr. Einige dieser intelligenten Funktionen können weiter verfeinert werden, indem eine Personen-/Fahrzeugklassifizierung hinzugefügt wird, um unerwünschte Ereignisse herauszufiltern, was automatisch zu einem effizienteren Alarmereignis- und Speichermanagement führt.

Technologie

Die Kamera verfügt über eine H.265+-Komprimierung, um ihre Bandbreiten- und Speicheranforderungen zu optimieren. Gleichzeitig ermöglicht das ebenfalls unterstützte H.264, dass die Kamera bei Bedarf an ältere Installationen angeschlossen werden kann. ONVIF-, PSIA- und CGI-Befehlssätze sorgen dafür, dass diese Kamera auch problemlos an nahezu jedes Videoüberwachungssystem angeschlossen werden kann.



Einzelheiten

- 4MP-Auflösung
- 32-facher optischer Zoom, 16-facher digitaler Zoom
- IR-Beleuchtung bis 200 m
- Videointelligenz mit Personen-/Fahrzeugzielklassifizierung
- Eingebauter Lautsprecher für akustische Alarme
- Blinkende weiße Alarm-LED
- H.265+-Komprimierung
- Inklusive Wandhalterung

TVGP-M01-0403-PTZ-G

TruVision 4MP IP PTZ Kamera, H.265+, 200m IR, 32x Zoom, Hi-PoE/24VAC, Wandhalterung inkl.

Technische Spezifikationen

General

Technology	IP
Video standard	NTSC, PAL
OSD	Text Overlay
Privacy masking	24 programmierbare Polygon-Datenschutzmasken, Maskenfarbe oder Mosaik konfigurierbar
Software compatibility	TruVision Navigator, TVRmobile, Web Browser

Camera

Sensor size	1/1.8"
Max. resolution	4 MP
Sensor scan	Progressive
Sensor type	CMOS
Shutter time	1/1 bis 1/30,000 s

Lighting performance

WDR type	True WDR
WDR	120 dB
Day/night	True Day/Night
Motorized IR cut filter	Yes
Color sensitivity	Farbe: 0,005 Lux @ (F1.5, AGC EIN), S/W: 0,001 Lux @ (F1.5, AGC EIN), 0 Lux mit IR
Infrared (IR)	Yes
IR range	200 m
IR wavelength	850nm

Encoding

Video streams	3
Main stream compression	H.264, H.264+, H.265, H.265+
Sub stream compression	H.264, H.265, MJPEG
Third stream compression	H.264, H.265, MJPEG
Video bit rate	32 bis 16 Mbps
Main stream resolutions	1280 x 720 (XVGA), 1280 x 960 (720p), 1920 x 1080 (1080p), 2560 x 1440
Sub stream resolutions	352 x 288 (CIF), 640 x 480 (VGA), 704 x 576 (4CIF)
Third stream resolutions	1280 x 720 (XVGA), 1280 x 960 (720p), 1920 x 1080 (1080p), 352 x 288 (CIF), 640 x 480 (VGA), 704 x 576 (4CIF)
Max. resolution @ fps	2560 x 1440 @ 25 fps

Lens

Focal length	5,9 mm bis 188,8 mm - Horizontales Sichtfeld 50,8 bis 2,6°, vertikales Sichtfeld 29,4 bis 1,5°, diagonales Sichtfeld 57,4 bis 3°
f-stop	Max. F1.6
Auto iris	Yes
Auto focus	Yes
Motorized zoom	Yes

Pan/tilt/zoom

Pan	Schwenkgeschwindigkeit: konfigurierbar von 0,1° bis 160°/s; voreingestellte Geschwindigkeit: 240°/s
Tilt	Neigungsgeschwindigkeit: konfigurierbar von 0,1° bis 120°/s, voreingestellte Geschwindigkeit 200°/s
Endless pan	Ja
Auto flip	Yes
Optical zoom	32x
Digital zoom	16x
Preset positions	300
Preset tours	8
Shadow tours	4

Network

Network interface	RJ-45 10/100 Mbps self-adaptive Ethernet interface
Integration	CGI, ISAPI, ONVIF Profile G, ONVIF Profile S, ONVIF Profile T, SDK
Supported network protocols	802.1x, Bonjour, DDNS, DHCP, DNS, ezDDNS, FTP, HTTP, HTTPS, ICMP, IGMP, IPv4, IPv6, NTP, PPPoE, RTCP, RTP, RTSP, SNMP, TCP/IP, UPnP

Audio

Audio compression	G.711a, G.711alaw, G.711ulaw, G.722.1, G.726, MP2L2, PCM
Audio in	c
Audio out	1 Ausgang (Line Out), Line-Pegel, Ausgangsimpedanz: 600 Ω und eingebauter Lautsprecher
Audio bit rate	64 Kbit/s (G.711)/16 Kbit/s (G.722.1)/16 Kbit/s (G.726)/32-192 Kbit/s (MP2L2)

Alarm I/O

Alarm inputs	2
Alarm outputs	1 Alarmausgang und weiß blinkende Alarm-LED

Storage

Local storage type	Eingebauter Speicherkartensteckplatz, unterstützt microSD/SDHC/SDXC-Karte
Max. SD card capacity	256 GB

Video intelligence

Alarm trigger	HDD error, HDD full, Invalid login, IP address conflict, Network disconnected
ROI	8 feste Regionen für jeden Stream
Smart event	Audio exception detection, Face capture, Intrusion detection, Line crossing detection, Motion detection, Object removal detection, Region entrance detection, Region exiting detection, Unattended baggage detection
Intelligent tracking	Yes

TVGP-M01-0403-PTZ-G

TruVision 4MP IP PTZ Kamera, H.265+, 200m IR, 32x Zoom, Hi-PoE/24VAC, Wandhalterung inkl.

Electrical

Operating voltage	24VAC, Hi-PoE
Power consumption	max. 42 W (davon max. 18 W für IR und max. 10 W für Heizung)

Physical

Physical dimensions	Ø 220 × 363.3 mm
Net weight	Ca. 5.0 kg
Colour	Grey (Pantone 428c)
Material	Aluminium
Form Factor	PTZ
Mount	Corner mount (requires additional accessory), Pendant mount (requires additional accessory), Pole mount (requires additional accessory), Wall mount

Environmental

Operating temperature	-30 bis 65 °C
Relative humidity	90% nicht kondensierend
IP rating	IP66

Regulatory

Compliancy	CE, EMC, FCC, RCM, REACH, RoHS 3, UKCA, UL, WEEE

Videointelligenz

Gesichtserfassung	Kann bis zu 5 Gesichter gleichzeitig erkennen. Unterstützt das Erkennen, Erfassen, Einstufen und Auswählen von Gesichtern in Bewegung und erzeugt das beste Gesichtsbild.
Personen-/Fahrzeugfilterung	Diese Optionen können für Linienkreuzung, Einbruchserkennung, Bereichseintritts-/-austrittserkennung konfiguriert werden

Allgemein

Plugin-freie Webbrowser-Unterstützung	Google Chrome, Mozilla Firefox

Netzwerk

Gleichzeitige Live-Ansicht	Bis zu 20 Kanäle

Kompatibles Zubehör

Wandhalterung	Inbegriffen

Kompatible Produkte

Kategorie	Referenz	Beschreibung
Brackets & Mounts	TVMI-PM	TruVision Multi-Imager-Anhängerhalterung, 57 mm
Brackets & Mounts	TVMI-PM2	TruVision Multi Imager Abhängehalterung, 200 mm
Brackets & Mounts	TVMI-PM3	TruVision Multi Imager Abhängehalterung, 500 mm
Brackets & Mounts	TVP-CMB-01	TruVision Eckhalterung mit Anschlussbox für IP-PTZ-Kameras der P- und M-Serie
Brackets & Mounts	TVP-PMB-01	TruVision Masthalterung mit Anschlussbox für IP-PTZ-Kameras der P- und M-Serie
Brackets & Mounts	TVP-WM-CM	TruVision PTZ dome corner mount adapter
Brackets & Mounts	TVP-WM-PM	TruVision PTZ dome pole mount adapter

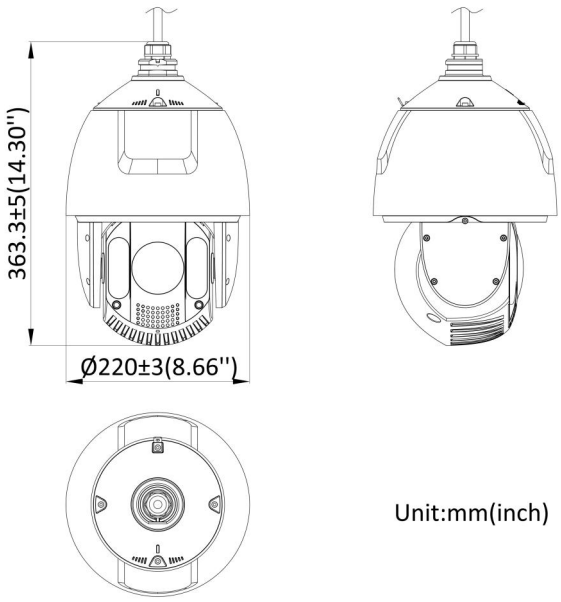

Als innovatives Unternehmen behält sich Kidde Global Solutions das Recht vor, Produktspezifikationen ohne Ankündigungen zu ändern. Für die aktuellsten Produktspezifikationen, besuchen Sie bitte de.firesecurityproducts.com online oder kontaktieren Sie bitte unsere Vertriebsmitarbeiter.

Last updated on 12 November 2026 - 18:57