ACA-CE03-100(KIT)

LHD Cable Accessory - Clip "Edge" w/ Sleeve, (Sp Steel) 3-8mm (2/16") - Qty100

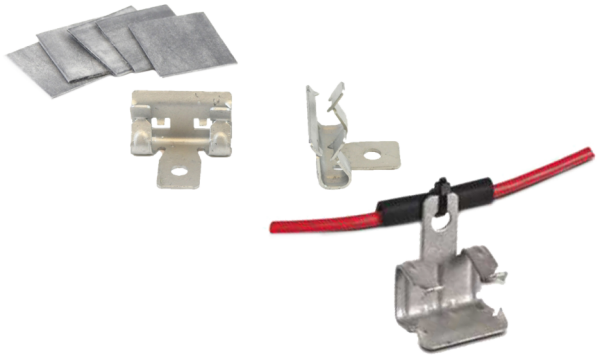

ACA-CE03-100(KIT)

LHD Cable Accessory - Clip "Edge" w/ Sleeve, (Sp Steel) 3-8mm (2/16") - Qty100

Tekniska specifikationer

Physical

Material (body)	Spring steel

Environmental

Environment	Indoor, Outdoor

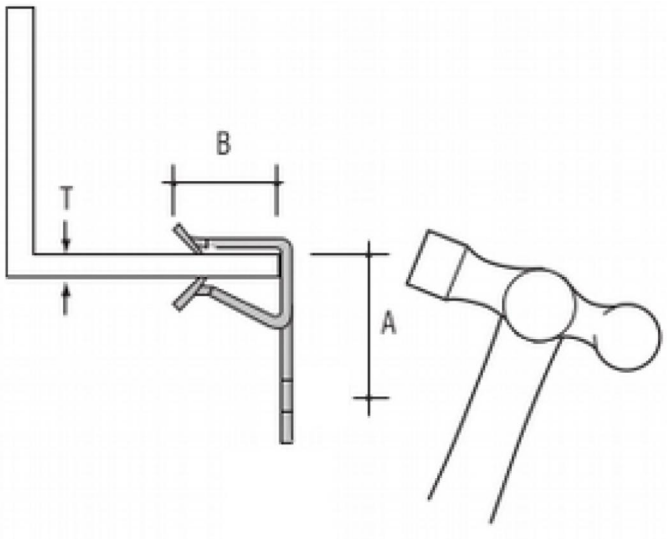

Kidde Global Solutions förbehåller sig rätten att ändra produktspecifikationer utan föregående meddelande. För de senaste produktspecifikationerna, besök se.firesecurityproducts.com online eller kontakta din försäljningsrepresentant.

Last updated on 12 November 2026 - 18:57